«ՃԱՐՏՇԻՆ ՆԱԽԱԳԻԾ ԵՎ ԴԻԶԱՅՆ» ՍՊԸ

ՀԱՍՑԵ. Ք. ԵՐԵՎԱՆ, ՎԱՂԱՐՇՅԱՆ 12, 4-ՐԴ ՀԱՐԿ
ՀԵՌ. (+37494) 41-66-99
Email: chart-shin@mail.ru
www.facebook.com/chartshin.project

# ԱՇԽԱՏԱՆՔԱՅԻՆ ՆԱԽԱԳԻԾ

## ՃԱՐՏԱՐԱՊԵՏԱԿԱՆ ՄԱՍ

## ՔԱՋԱՐԱՆԻ ՀԱՄԱՅՆՔԱՊԵՏԱՐԱՆԻ ՀԱՐԱԿԻՑ ԱՅԳՈՒ ԲԱՐԵԿԱՐԳՄԱՆ ՆԱԽԱԳԻԾ

ՊԱՏՎԻՐԱՏՈՒ՝

ՔԱՋԱՐԱՆԻ ՀԱՄԱՅՆՔԱՊԵՏԱՐԱՆ
«ԶԱՆԳԵԶՈՒՐԻ ՊՂՆՁԱՄՈԼԻԲԴԵՆԱՅԻՆ ԿՈՄԲԻՆԱՏ»
ԲԱՐԵԳՈՐԾԱԿԱՆ ՀԻՄՆԱԴՐԱՄ

ԵՐԵՎԱՆ 2024թ

# «ՃԱՐՏՇԻՆ ՆԱԽԱԳԻԾ ԵՎ ԴԻԶԱՅՆ» ՍՊԸ

ԿԱՌՈՒՅՑԻ ԱՆՎԱՆՈՒՄԸ

ՔԱՋԱՐԱՆԻ ՀԱՄԱՅՆՔԱՊԵՏԱՐԱՆԻ ՀԱՐԱԿԻՑ ԱՅԳՈՒ ԲԱՐԵԿԱՐԳՄԱՆ ՆԱԽԱԳԻԾ

ՊԱՏՎԻՐԱՏՈՒ՝
Քաջարանի համայնքապետարան
«Զանգեզուրի պղնձամոլիբդենային կոմբինատ» բարեգործական հիմնադրամ

| | |
|---|---|
| ԿԱՌՈՒՅՑԻ ԿՈԴԸ | Ճ-64-24 |
| ՆԱԽԱԳԾԻ ՓՈՒԼԸ | Աշխատանքային նախագիծ |
| ՆԱԽԱԳԾԻ ՄԱՍԸ | Ճարտարապետաշինարարական մաս |

| | | |
|---|---|---|
| ՏՆՕՐԵՆ | ______________ | /Հ.Խաչատրյան/ |
| ՀԱՆՁՆՄԱՆ ԱՄՍԱԹԻՎԸ | ______________ | 2024թ |

ԱՐՏՈՆԱԳԻՐ՝ ՃԲԴ-Ա-0221
ԱՐՏՈՆԱԳԻՐ՝ ԿԵԴ-Ա2-038
ԼԻՑԵՆԶԻԱ՝ ՔՊՆ-000408-05
ԼԻՑԵՆԶԻԱ՝ ՔՊՆ-000408-08

# <u>ԲԱՑԱՏՐԱԳԻՐ</u>

Քաջարանի համայնքապետարանի հարակից այգու բարեկարգման նախագիծը իրականացված է Քաջարանի համայնքապետարանի և «Զանգեզուրի պղնձամոլիբդենային կոմբինատ» բարեգործական հիմնադրամի պատվերով:
Նախագծի կատարման համար օգտագործվել են հետևյալ նորմատիվային փաստաթղթերը
- ՀՀ կառավարության 18.11.2021 թ. N 1902 - Լ որոշում,
- ՀՀ Կառավարության 19.03.2015թ-ի որոշումը՝ Հայաստանի Հանրապետությունում կառուցապատման նպատակով թույլտվությունների և այլ փաստաթղթերի տրամադրման կարգը հաստատելու և Հայաստանի Հանրապետության կառավարության մի շարք որոշումներ ուժը կորցրած ճանաչելու մասին,
- ՀՀՇՆ 20-04 «Երկրաշարժադիմացկուն շինարարություն»,
- ՀՀ քաղաքաշինության նախարարի 24.03.2014թ. թիվ 87-Ն հրամանով տրված ՀՀՇՆ 20-06-2014 «Շենքերի և կառուցվածքների վերակառուցում, վերականգնում և ուժեղացում. Հիմնական դրույթներ»,
- ՀՀ կառավարության 16.02.2006թ. թիվ 392-Ն որոշումով նախատեսված «Հաշմանդամների և բնակչության սակավաշարժուն խմբերի համար սոցիալական, տրանսպորտային և ինժեներական ենթակառուցվածքների մատչելիության ապահովման կարգը հաստատելու մասին»,
- ՀՀ կառավարության 25.12.2014թ. թիվ 1504-Ն որոշումով նախատեսված«Պետական միջոցների հաշվին կառուցվող (վերակառուցվող, նորոգվող) օբյեկտներում էներգախնայողության բարձրացմանն ուղղված միջոցառումների կիրառման մասին»,
- ՀՀՇՆ 21-01-2014«Շենքերի և կառուցվածքների հրդեհային անվտանգության» շինարարական նորմեր,
- ՀՀՇՆ 31-03 «ՀԱՍԱՐԱԿԱԿԱՆ ՇԵՆՔԵՐ ԵՎ ՇԻՆՈՒԹՅՈՒՆՆԵՐ » շինարարական նորմերը,
- ՀՀՇՆ 22-01-2024«Շինարարական կլիմայաբանություն» շինարարական նորմեր,

Նախագծի մշակումը կատարվել է Հայաստանի ստանդարտ (նախագծային փաստաթղթերի համակարգ շինարարության համար), ՀUS ԳOUS 21.501-95-ի և ՀUS ԳOUS 21.101-99-ի (նախագծային և աշխատանքային փաստաթղթերի հիմնական պահանջներ) համաձայն:
- Պատվիրատուի կողմից տրված տեխնիկական առաջադրանքը,
- Հողտարածքի տոպոգրաֆիական հանույթը,
- Տեղում կատարված չափագրական գծագրերը,
- Քաջարանի համայնքապետարանի կողմից տրված նախագծման թույլտվությունը: Պատասխանատվության դասը -միջինից ռիսկայնության աստիճանի (III կատեգորիայի) դասակարգման օբյեկտ:

Դիտարկվող տարածքը գտնվում բարդ ռելիեֆայի վրա: Առկա են բազալտե աստիճաններ, շատրվան, հուշարձան: Տարածքի ընդհանուր մակերեսը կազմում է մոտ 2300.0 քմ:
Քանդման աշխատանքներ.
Նախատեսված է քանդել տարածքում առկա բոլոր աստիճանները, եզրաքարերը, հարթակները, մաքրել բուսականությունից, բազրիքները մետաղական էլեմենտները, իրականացնել հողային քանդման աշխատանքներ:
Բարեկարգում.
Նախագծով նախատեսված է իրականացնել հողային աշխատանքներ: Իրականացնել ճեմուղիներ՝ գրանիտե սալիկներով, երկու կողմից պարփակված եզրաքարերով: Տարբեր նիշերով բոլոր հարթություններում նախատեսել կասկադաձև աստիճաններ, բազրիքներ: Բոլոր աստիճանների վրա տեղադրելա գծային LED տիպի լուսատուներ:
Այգու նոր հենապատերը նախատեսել տրավերտինե սալիկներով երեսապատում և LED տիպի լուսատուներ: Այգու աջ և ձախ կողմերե կապել կամուրջով:
Տեղադրել նստարաններ, աղբամաններ, լուսավորության համար հենասյուներ: Զբոսայգում նախատեսված է տեղադրել պարող շատրվաններ որի դիմաց նախատեսվածը տրիբունա և շատերվան իր հուշարձանով, որոնց տեխնիկական սպասարկման սրահը տեղակայված է կասկադաձև աստիճանների աջ կողմում: Կանաչապատ գոտիներում նախատեսված է անձրևացման եղանակով ավտոմատ ոռոգման համակարգ:
ՈՒՇԱԴՐՈՒԹՅՈՒՆ
Սույն աշխատանքների կատարման համար մասնակիցը (կապալառուն), պետք է ունենա հետևյալ լիցենզիաները.
- Քաղաքաշինության բնագավառում շինարարության իրականացում՝ ներառյալ ներդիրները ըստ հետևյալ ոլորտների - ԲՆԱԿԵԼԻ, ՀԱՍԱՐԱԿԱԿԱՆ ԵՎ ԱՐՏԱԴՐԱԿԱՆ, ՏՐԱՆՍՊՈՐՏԱՅԻՆ, ԷՆԵՐԳԵՏԻԿ, ՀԻԴՐՈՏԵԽՆԻԿԱԿԱՆ:
- Շինարարական աշխատանքների ընթացքում հայտնաբերված թերությունների վերացման աշխատանքները նախօրոք համաձայնեցնել պատվիրատուի և նախագծային կազմակերպության հետ:
- Օգտագործվող բոլոր նյութերի և սարքերի նմուշները նախօրոք համաձայնեցնել շահագռգիռ կողմերի հետ,որց հետո միայն կատարել նրանց պատրաստման և տեղադրման աշխատանքները:

Աշխատանքի կատարման ժամանակ օգտագործվող բոլոր նյութերը պետք է համապատասխանեն Հայաստանի Հանրապետությունում գործող ստանդարտներին և նորմատիվային փաստաթղթերի պահանջներին, ինչպես նաև տվյալ ապրանքների որակի չափանիշներին (սերտիֆիկատների) պահանջներին.
Կապալի օբյեկտին, դրա առանձին մասերին և օգտագործվող նյութերին ներկայացվող երաշխիքային նվազագույն ժամկետը սահմանվում է -10-տարի.
Շինարարական աշխատանքների կատարման համար պահանջվող ժամանակացույցը, կազմակերպչական, շրջակա միջավայրի պահպանման, շինարարությունում ներգրավված մարդկանց անվտանգության ապահովման, շինարարական նյութերի մատակարարման և օգտագործման, ինչպես նաև շինարարական մեքենա-մեխանիզմների շահագործման բնութագրումները տրված են «Շինարարության կազմակերպման նախագծում»:

| ԱՇԽԱՏԱՆՔԱՅԻՆ ՆԱԽԱԳԾԻ ՑԱՆԿԸ | | | |
|---|---|---|---|
| Հ/Հ | ԱՆՎԱՆՈՒՄ | ՄԱԿՆԻՇ | ԾԱՆՈԹՈՒԹՅՈՒՆ |
| 1 | ԱՆՎԱՆԱՑԱՆԿ, ԲԱՑԱՏՐԱԳԻՐ | Ճ-01 | - |
| 2 | ԻՐԱՎԻՃԱԿԱՅԻՆ ՀԱՏԱԿԱԳԻԾ | Ճ-02 | Մ 1:2000 |
| 3 | ԳԼԽԱՎՈՐ ՀԱՏԱԿԱԳԻԾ | Ճ-03 | Մ 1:500 |
| 4 | ԲԱՐԵԿԱՐԳՄԱՆ ՀԱՏԱԿԱԳԻԾ (ՉԱՓԱԳՐՈՒԹՅՈՒՆ) | Ճ-04 | Մ 1:300 |
| 5 | ՀՈՐԻԶՈՆԱԿԱՆՆԵՐ | Ճ-05 | Մ 1:300 |
| 6 | ԲԱՐԵԿԱՐԳՄԱՆ ՀԱՏԱԿԱԳԻԾ | Ճ-06 | Մ 1:300 |
| 7 | ԱՍՏԻՃԱՆԻ (Ա1,2) ՀԱՏԱԿԱԳԻԾ,ԿՏՐՎԱԾՔ «1-1»,«2-2», ՀԱՆԳՈՒՅՑ 1 | Ճ-07 | Մ 1:10,50,100 |
| 8 | ՏՐԻԲՈՒՆԱՅԻ (1,2,3) ՀԱՏԱԿԱԳԻԾ, ՃԱԿԱՏ 1,2,3, ԿՏՐՎԱԾՔ «1-1» | Ճ-08 | Մ 1:20,100 |
| 9 | ՖՐԱԳՄԵՆՏ 1-Ի ՀԱՏԱԿԱԳԻԾ, ՀԱՆԳՈՒՅՑ 1,2,3, ԿՏՐՎԱԾՔ «1-1» | Ճ-09 | Մ 1:100 |
| 10 | ԿՏՐՎԱԾՔ «2-2»,«3-3», ՀԱՆԳՈՒՅՑ 1 | Ճ-10 | Մ 1:20,100 |
| 11 | ԱՍՏԻՃԱՆԻ (Ա3,4) ՀԱՏԱԿԱԳԻԾ, ԿՏՐՎԱԾՔ «1-1»,«2-2»,«3-3», ՀԱՆԳՈՒՅՑ 1,2 | Ճ-11 | Մ 1:10,20,50100 |
| 12 | ՋՐԱՎԱԶԱՆԻ ՀԱՏԱԿԱԳԻԾ, ԿՏՐՎԱԾՔ «1-1», ՃԱԿԱՏ 1,2 ,ՀԱՆԳՈՒՅՑ 1 | Ճ-12 | Մ 1:20,100 |
| 13 | ՖՐԱԳՄԵՆՏ 2-Ի ՀԱՏԱԿԱԳԻԾ | Ճ-13 | Մ 1:100 |
| 14 | ԿՏՐՎԱԾՔ «1-1»,«2-2»,«3-3», ՃԱԿԱՏ 1 | Ճ-14 | Մ 1:50,100 |
| 15 | ՕԺԱՆԴԱԿ ՇԻՆՈՒԹՅԱՆ ՀԱՏԱԿԱԳԻԾ,ԿՏՐՎԱԾՔ «1-1»,«2-2» ՃԱԿԱՏ 1-2 ԱՌԱՆՑՔՆԵՐՈՎ | Ճ-15 | Մ 1:100 |
| 16 | ՆՍՏԱՐԱՆԻ ՀԱՏԱԿԱԳԻԾ | Ճ-16 | Մ 1:20 |
| 17 | ՍԱԼՎԱԾՔԻ ՀԱՏԱԿԱԳԻԾ | Ճ-17 | Մ 1:200 |
| 18 | ՏԵՂԱՆՔԻ ԼՈՒՍԱՆԿԱՐՆԵՐ | Ճ-18 | - |
| 19 | ՏԵՂԱՆՔԻ ԼՈՒՍԱՆԿԱՐՆԵՐ | Ճ-19 | - |
| 20 | ԵՌԱՉԱՓ ՊԱՏԿԵՐՆԵՐ | Ճ-20 | - |
| 21 | ԵՌԱՉԱՓ ՊԱՏԿԵՐՆԵՐ | Ճ-21 | - |
| 22 | ԾԱՎԱԼԱԹԵՐԹ | Ճ-22 | - |
| 23 | ԾԱՎԱԼԱԹԵՐԹ | Ճ-23 | - |

*ՏԵԽՆԻԿԱԿԱՆ ՏՎՅԱԼՆԵՐ*

**Յողամասի մակերես մոտ** - 0.23 **hա** , / 100% /

- Տեխնիկական շինություն - 29.0 ք.մ /1.3% / (արտաքին ուրվագծով)
- Ջրավազան 1,2 - 186.7 ք.մ /8.1% /
- Հենապատ - 214.6 գ.մ 42.9 ք.մ /1.9% /
- Աստիճաններ և հարթակներ - 119.7 ք.մ /5.2% /
- Կամուրջ - 39.3 ք.մ /1.7% /
- Տրիբունա 1,2,3 - 77.5 ք.մ /3.4% /

Ընդհանուր կառուցապատման մակերես - 495.1 քմ

Կանաչապատ մակերես - 907.8 ք.մ / 39.4% /

**Սալվածքներ**, **առահետ** - 897.1 **ք.մ** / 39.0% /

| | | | | | |
|---|---|---|---|---|---|
| ՏՆՕՐԵՆ | Հ. ԽԱՉԱՏՐՅԱՆ | ՔԱՋԱՐԱՆԻ ՀԱՄԱՅՆՔԱՊԵՏԱՐԱՆԻ ՀԱՐԱԿԻՑ ԱՅԳՈՒ ԲԱՐԵԿԱՐԳՄԱՆ ՆԱԽԱԳԻԾ | | | |
| Ն.Գ.Ճ | Հ. ԲԱԴՈՅԱՆ | | | | |
| ՃԱՐՏԱՐԱՊԵՏ | Ա. ԿԱՐԱՊԵՏՅԱՆ | ՃԱՐՏԱՐԱՊԵՏԱՇԻՆԱՐԱՐԱԿԱՆ ՄԱՍ | | | |
| ՃԱՐՏԱՐԱՊԵՏ | Խ. ՎԱՐԴԱՆՅԱՆ | | | | |
| | | ԱՆՎԱՆԱՑԱՆԿ, ԲԱՑԱՏՐԱԳԻՐ | ՓՈՒԼ | ԹԵՐԹ | ԹԵՐԹԵՐ |
| | | | ԱՆ | Ճ- 01 | 23 |

ՃԱՐՏՃԻՆ
ՆԱԽԱԳԻԾ ԵՎ ԴԻԶԱՅՆ

# ԻՐԱՎԻՃԱԿԱՅԻՆ ՀԱՏԱԿԱԳԻԾ Մ 1:2000

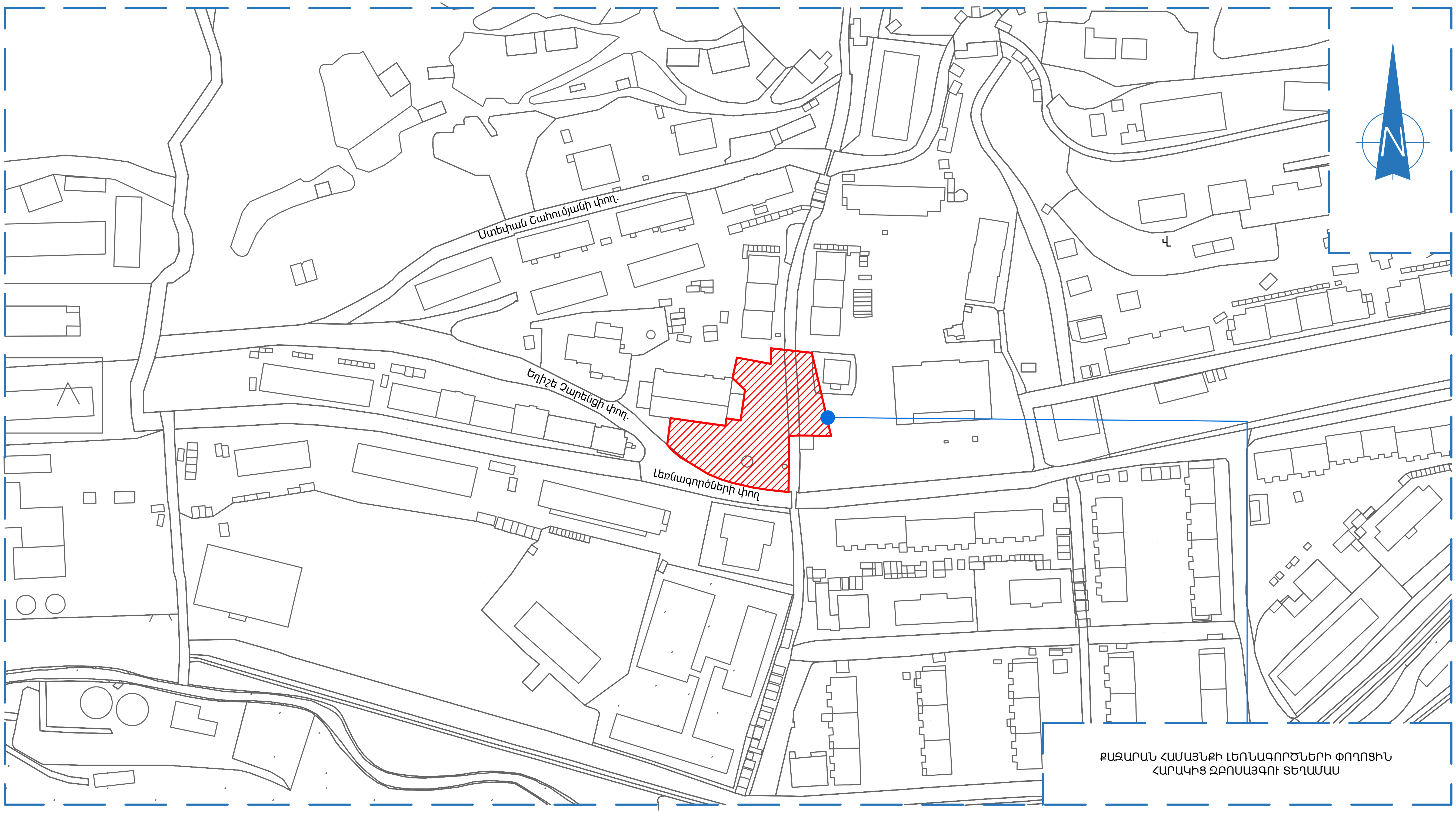


| | | | | | |
|---|---|---|---|---|---|
| ՏՆՕՐԵՆ | Հ. ԽԱՉԱՏՐՅԱՆ | | ՔԱՋԱՐԱՆԻ ՀԱՄԱՅՆՔԱՊԵՏԱՐԱՆԻ ՀԱՐԱԿԻՑ ԱՅԳՈՒ ԲԱՐԵԿԱՐԳՄԱՆ ՆԱԽԱԳԻԾ | | |
| Ն.Գ.Ճ | Հ. ԲԱԴՈՅԱՆ | | | | |
| ՃԱՐՏԱՐԱՊԵՏ | Ա. ԿԱՐԱՊԵՏՅԱՆ | | ՃԱՐՏԱՐԱՊԵՏԱՇԻՆԱՐԱՐԱԿԱՆ ՄԱՍ | | |
| ՃԱՐՏԱՐԱՊԵՏ | Խ. ՎԱՐԴԱՆՅԱՆ | | | | |
| | | | ԻՐԱՎԻՃԱԿԱՅԻՆ ՀԱՏԱԿԱԳԻԾ | ՓՈՒԼ | ԹԵՐԹ | ԹԵՐԹԵՐ |
| | | | | ԱՆ | Ճ-02 | 23 |

# ԳԼԽԱՎՈՐ ՀԱՏԱԿԱԳԻԾ Մ 1:500

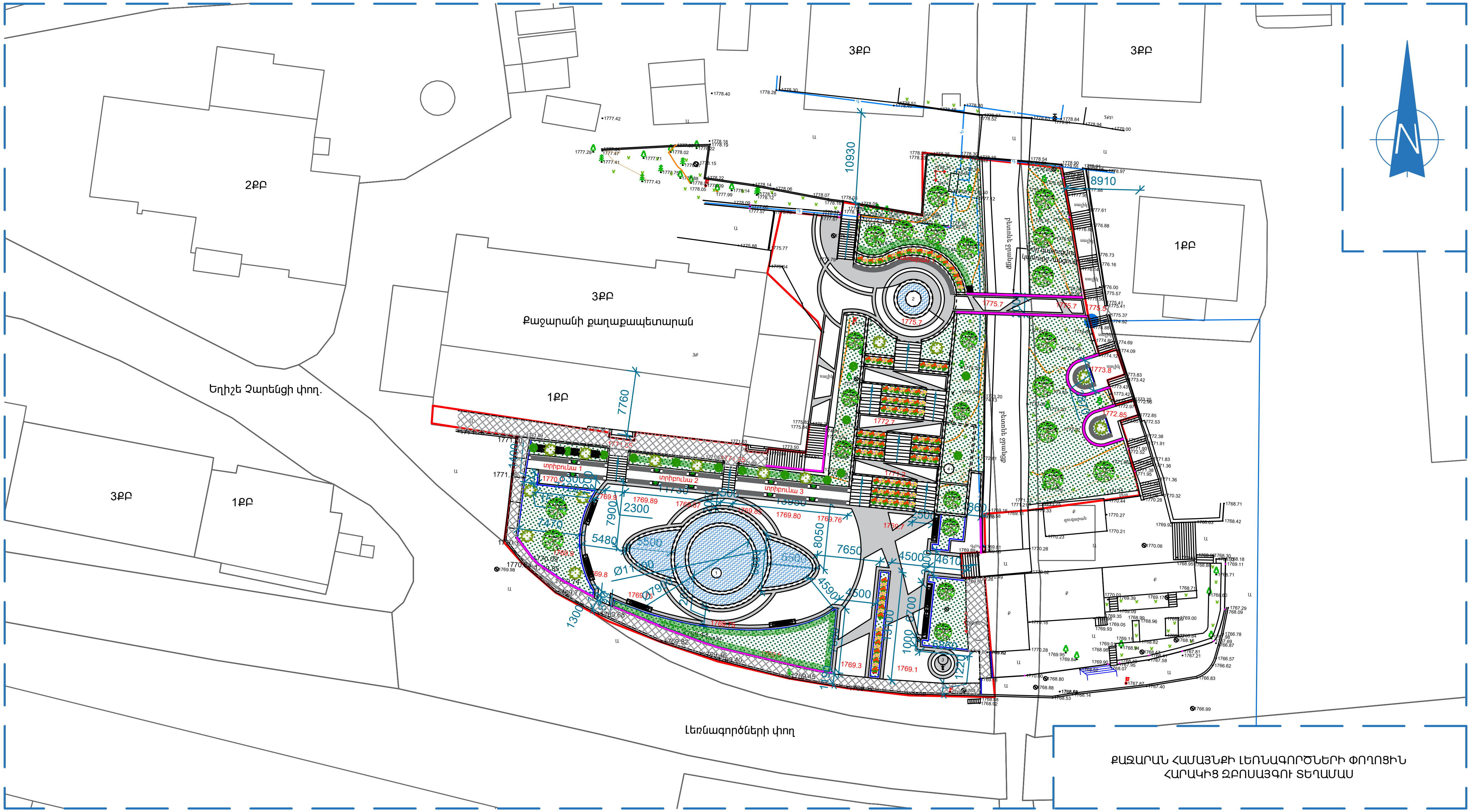


## ՀԱՄԱՁԱՅՆԵՑՎԱԾ Է

ՔԱՋԱՐԱՆԻ ՔԱՂԱՔԱՊԵՏ՝ ՄԱՆՎԵԼ ՓԱՐԱՄԱԶՅԱՆ

| | | |
|---|---|---|
| ՏՆՕՐԵՆ | Հ. ԽԱՉԱՏՐՅԱՆ | |
| Ն.Գ.Ճ | Հ. ԲԱԴՈՅԱՆ | |
| ՃԱՐՏԱՐԱՊԵՏ | Ա. ԿԱՐԱՊԵՏՅԱՆ | |
| ՃԱՐՏԱՐԱՊԵՏ | Խ. ՎԱՐԴԱՆՅԱՆ | |

ՔԱՋԱՐԱՆԻ ՀԱՄԱՅՆՔԱՊԵՏԱՐԱՆԻ ՀԱՐԱԿԻՑ ԱՅԳՈՒ ԲԱՐԵԿԱՐԳՄԱՆ ՆԱԽԱԳԻԾ

ՃԱՐՏԱՐԱՊԵՏԱՇԻՆԱՐԱՐԱԿԱՆ ՄԱՍ

| ԳԼԽԱՎՈՐ ՀԱՏԱԿԱԳԻԾ | ՓՈՒԼ | ԹԵՐԹ | ԹԵՐԹԵՐ |
|---|---|---|---|
| | ԱՆ | Ճ-03 | 23 |

ՆԱԽԱԳԻԾ ԵՎ ԴԻԶԱՅՆ

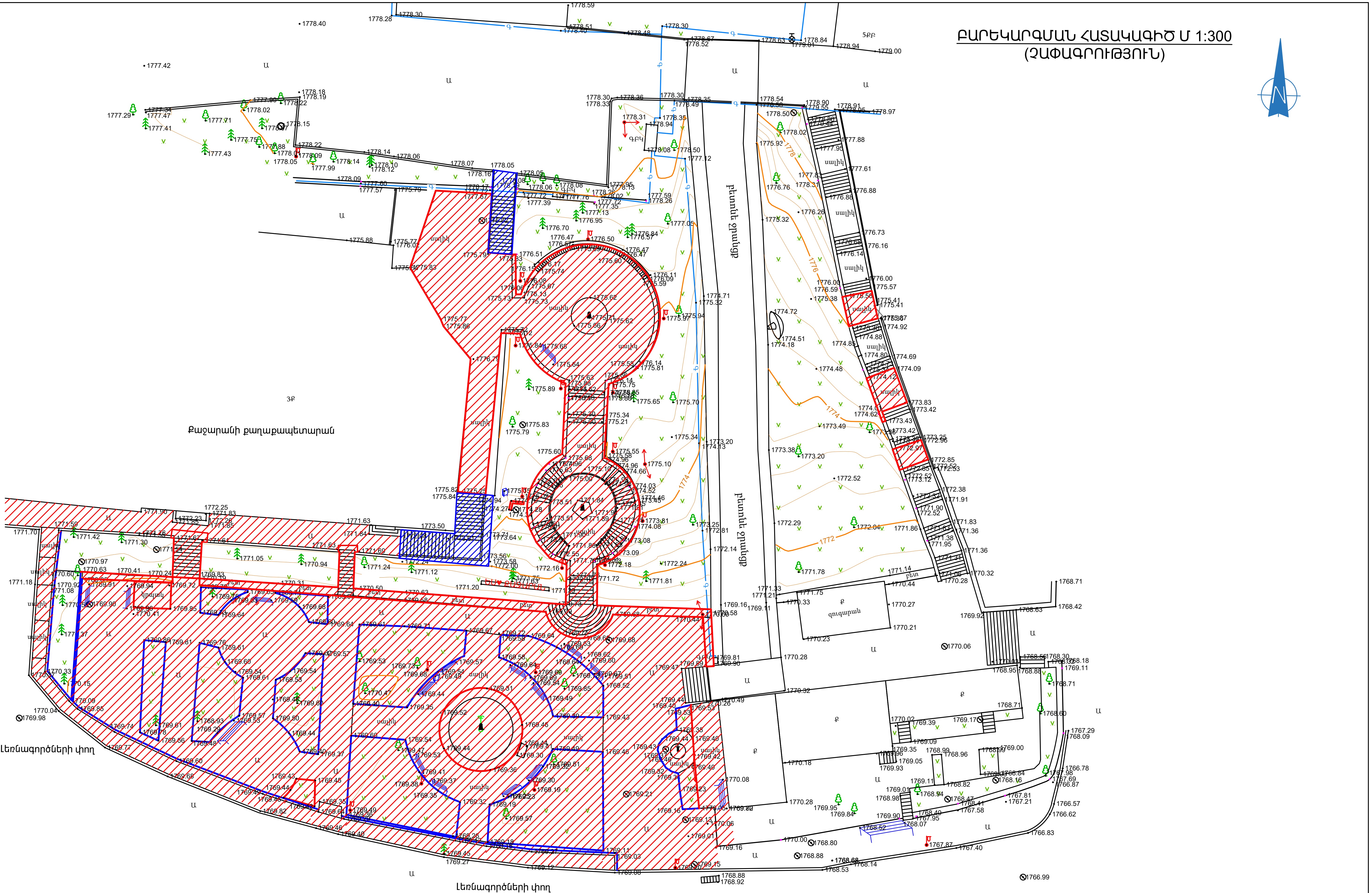


## ԲԱՐԵԿԱՐԳՄԱՆ ՀԱՏԱԿԱԳԻԾ Մ 1:300
(ՉԱՓԱԳՐՈՒԹՅՈՒՆ)

ՔԱՆԴՄԱՆ ՏԵՂԱՄԱՍ

ՎԵՐԱԿԱՌՈՒՑՎՈՂ ՏԵՂԱՄԱՍ

ԵԶՐԱՔԱՐԵՐ

| | | |
|---|---|---|
| ՏՆՕՐԵՆ | Հ. ԽԱՉԱՏՐՅԱՆ | ՔԱՋԱՐԱՆԻ ՀԱՄԱՅՆՔԱՊԵՏԱՐԱՆԻ ՀԱՐԱԿԻՑ ԱՅԳՈՒ ԲԱՐԵԿԱՐԳՄԱՆ ՆԱԽԱԳԻԾ |
| Ն.Գ.Ճ | Հ. ԲԱԴՈՅԱՆ | |
| ՃԱՐՏԱՐԱՊԵՏ | Ա. ԿԱՐԱՊԵՏՅԱՆ | ՃԱՐՏԱՐԱՊԵՏԱՇԻՆԱՐԱՐԱԿԱՆ ՄԱՍ |
| ՃԱՐՏԱՐԱՊԵՏ | Խ. ՎԱՐԴԱՆՅԱՆ | |

| ԲԱՐԵԿԱՐԳՄԱՆ ՀԱՏԱԿԱԳԻԾ (ՉԱՓԱԳՐՈՒԹՅՈՒՆ) | ՓՈՒԼ | ԹԵՐԹ | ԹԵՐԹԵՐ |
|---|---|---|---|
| | ԱՆ | Ճ- 04 | 23 |

ՀՈՐԻԶՈՆԱԿԱՆՆԵՐԻ ԱՆԿՈՒՄԸ 0.5 մ

ԿՈՈՐԴԻՆԱՏԱՅԻՆ ՀԱՄԱԿԱՐԳԸ WGS84

ԲԱՐՁՐՈՒՆՔԱՅԻՆ ՀԱՄԱԿԱՐԳԸ ԲԱԼԹՅԱՆ 1977Թ. Մ 1:200

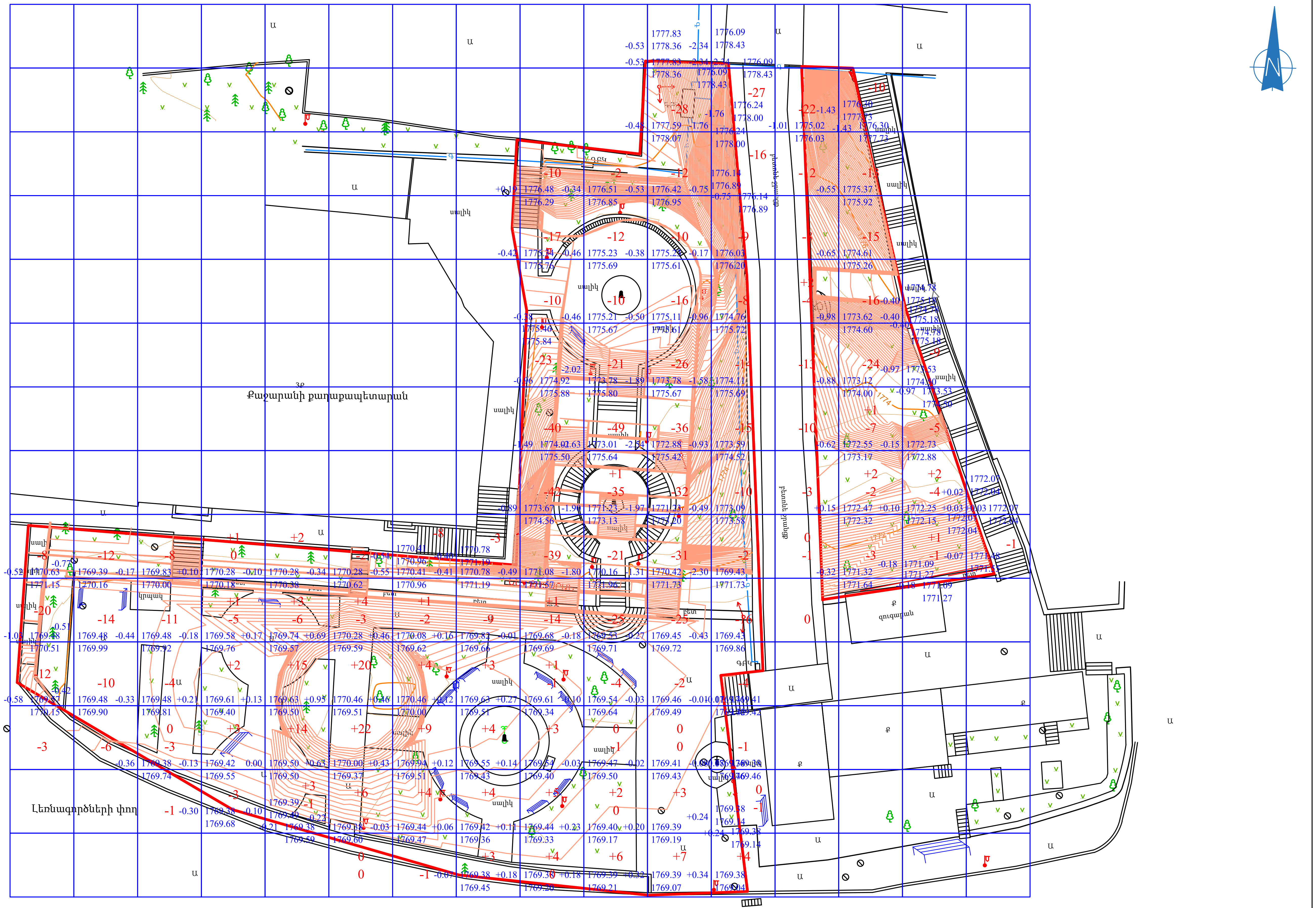


| | | | | | | | | | | | | | | | | | | |
|---|---|---|---|---|---|---|---|---|---|---|---|---|---|---|---|---|---|---|
| Լիցք | 0 | 0 | 0 | +7 | +37 | +52 | +18 | +14 | +14 | +9 | +10 | +4 | +2 | +3 | +3 | 0 | Ընդամենը մ³ | +173 |
| Հանույթ | -43 | -42 | -27 | -8 | -7 | -5 | -11 | -12 | -196 | -180 | -218 | -123 | -73 | -90 | -19 | -1 | | -1055 |

| | | |
|---|---|---|
| ՏՆՕՐԵՆ | Հ. ԽԱՉԱՏՐՅԱՆ | |
| Ն.Գ.Ճ | Հ. ԲԱՂՈՅԱՆ | |
| ՃԱՐՏԱՐԱՊԵՏ | Ա. ԿԱՐԱՊԵՏՅԱՆ | |
| ՃԱՐՏԱՐԱՊԵՏ | Խ. ԿԱՐԴԱՆՅԱՆ | |

ՔԱՋԱՐԱՆԻ ՀԱՄԱՅՆՔԱՊԵՏԱՐԱՆԻ ՀԱՐԱԿԻՑ ԱՅԳՈՒ ԲԱՐԵԿԱՐԳՄԱՆ ՆԱԽԱԳԻԾ

ՃԱՐՏԱՐԱՊԵՏԱՇԻՆԱՐԱՐԱԿԱՆ ՄԱՍ

| ՀՈՐԻԶՈՆԱԿԱՆՆԵՐ | ՓՈՒԼ | ԹԵՐԹ | ԹԵՐԹԵՐ |
|---|---|---|---|
| | ԱՆ | Ճ- 05 | 23 |

ՆԱԽԱԳԻԾ ԵՎ ԴԻԶԱՅՆ

# ԲԱՐԵԿԱՐԳՄԱՆ ՀԱՏԱԿԱԳԻԾ Մ 1:300

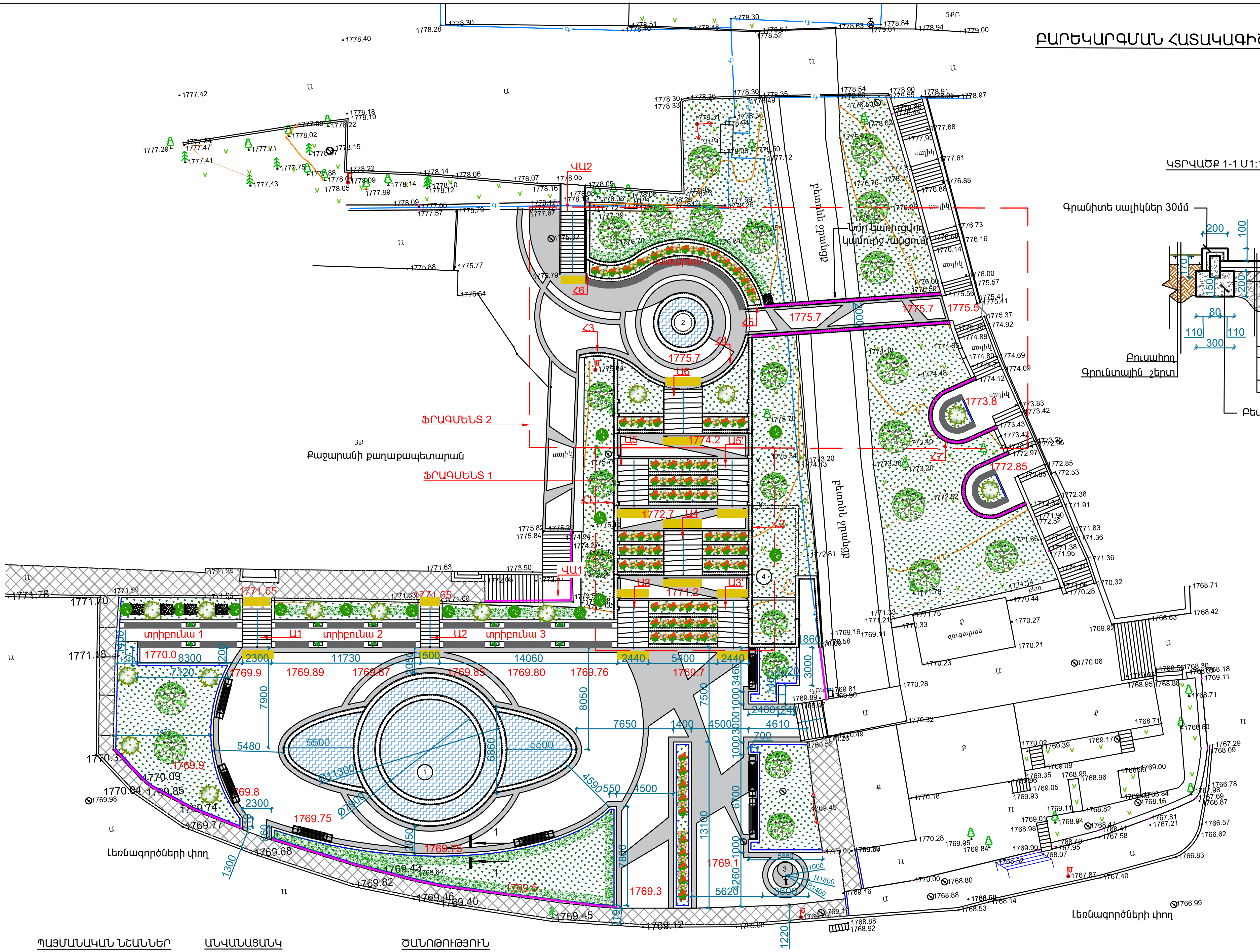


## ԿՏՐՎԱԾՔ 1-1 Մ1:10

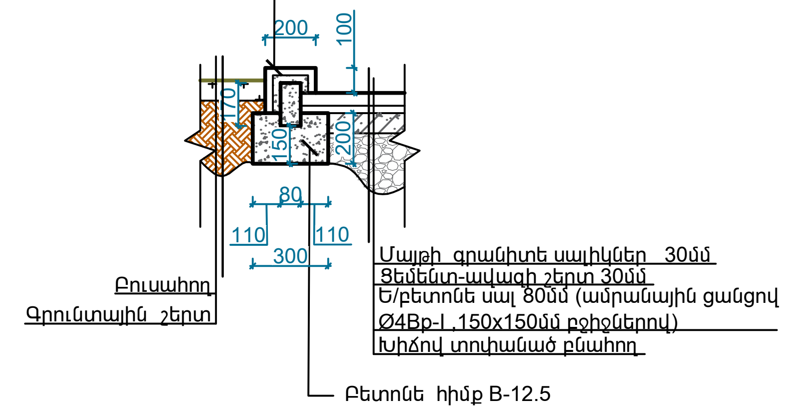


### ՊԱՅՄԱՆԱԿԱՆ ՆՇԱՆՆԵՐ

- Սիզամարգ
- Սալվածք
- Գրանիտե եզրաքար 200x100h
- Բազրիք
- Տակտիլային ցուցանակ

### ԱՆՎԱՆԱՑԱՆԿ

1. Նոր իրականացվող ջրավազան 1
2. Նոր իրականացվող ջրավազան 2
3. Վերատեղադրվող ցայտաղբյուր
4. Նոր իրականացվող տեխնիկական շինության

### ԾԱՆՈԹՈՒԹՅՈՒՆ

1. Ֆրագմենտ 1 տես Ճ-09 թերթ:
2. Ֆրագմենտ 2 տես Ճ-13 թերթ:

| | | |
|---|---|---|
| ՏՆՕՐԵՆ | Հ. ԽԱՉԱՏՐՅԱՆ | |
| Ն.Գ.Ճ | Հ. ԲԱԴՈՅԱՆ | |
| ՃԱՐՏԱՐԱՊԵՏ | Ա. ԿԱՐԱՊԵՏՅԱՆ | |
| ՃԱՐՏԱՐԱՊԵՏ | Խ. ՎԱՐԴԱՆՅԱՆ | |

ՔԱՋԱՐԱՆԻ ՀԱՄԱՅՆՔԱՊԵՏԱՐԱՆԻ ՀԱՐԱԿԻՑ ԱՅԳՈՒ ԲԱՐԵԿԱՐԳՄԱՆ ՆԱԽԱԳԻԾ

ՃԱՐՏԱՐԱՊԵՏԱՇԻՆԱՐԱՐԱԿԱՆ ՄԱՍ

| ԲԱՐԵԿԱՐԳՄԱՆ ՀԱՏԱԿԱԳԻԾ | ՓՈՒԼ | ԹԵՐԹ | ԹԵՐԹԵՐ |
|---|---|---|---|
| | ԱՆ | Ճ- 06 | 23 |

ՀԱՐՏՇԻՆ
ՆԱԽԱԳԻԾ ԵՎ ԴԻԶԱՅՆ

## ԱՍՏԻՃԱՆԻ (Ա1) ՀԱՏԱԿԱԳԻԾ Մ 1:100

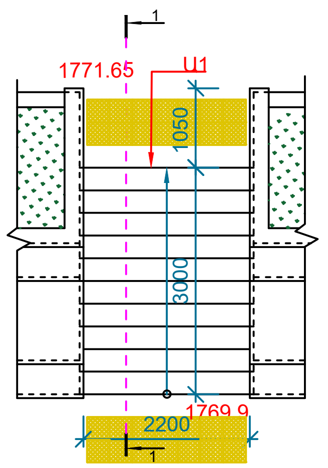


## ԱՍՏԻՃԱՆԻ (Ա2) ՀԱՏԱԿԱԳԻԾ Մ 1:100

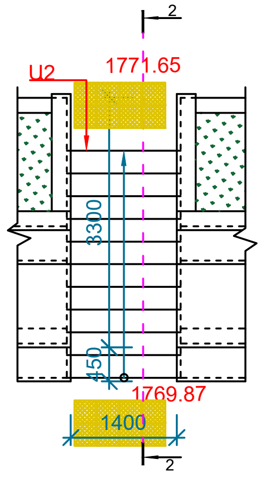


## ԿՏՐՎԱԾՔ «1-1» Մ 1:50
## (Ա-1)

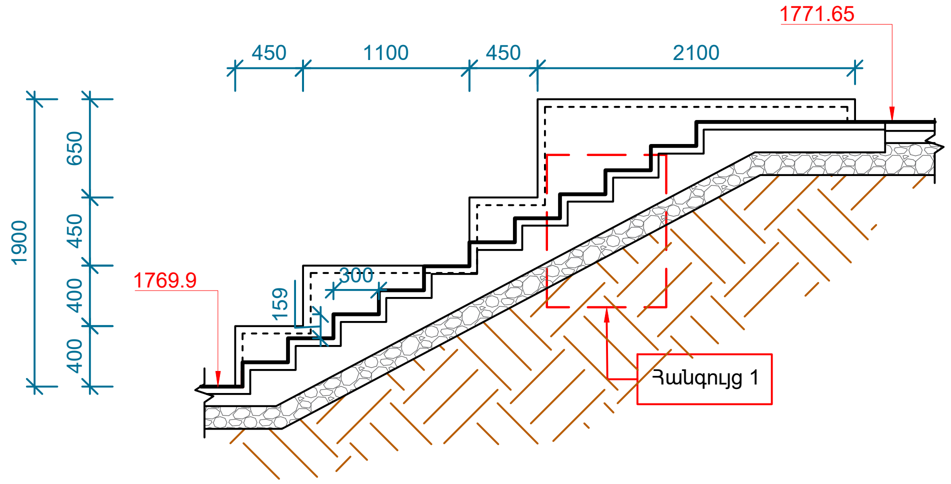


## ԿՏՐՎԱԾՔ «2-2» Մ 1:50
## (Ա-2)

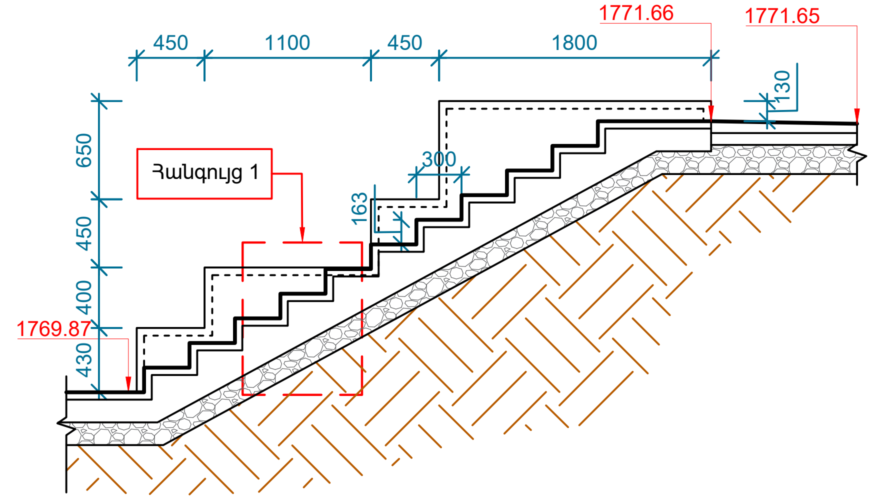


## ՀԱՆԳՈՒՅՑ 1 Մ 1:10

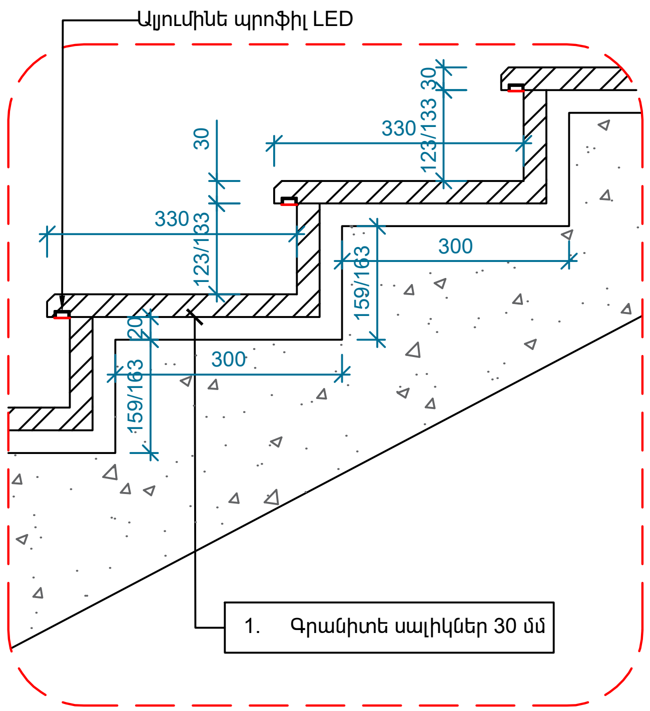


## ԾԱՆՈԹՈՒԹՅՈՒՆ

Մանրամասն հանգույցները կտրամադրվեն շինարարության ընթացքում, հեղինակային հսկողության աշխատանքների շրջանակներում:

## ՊԱՅՄԱՆԱԿԱՆ ՆՇԱՆՆԵՐ

Տակտիլային ցուցանակ

| | | | |
|---|---|---|---|
| ՏՆՕՐԵՆ | Հ. ԽԱՉԱՏՐՅԱՆ | | ՔԱՋԱՐԱՆԻ ՀԱՄԱՅՆՔԱՊԵՏԱՐԱՆԻ ՀԱՐԱԿԻՑ ԱՅԳՈՒ ԲԱՐԵԿԱՐԳՄԱՆ ՆԱԽԱԳԻԾ |
| Ն.Գ.Ճ | Հ. ԲԱԴՈՅԱՆ | | |
| ՃԱՐՏԱՐԱՊԵՏ | Ա. ԿԱՐԱՊԵՏՅԱՆ | | ՃԱՐՏԱՐԱՊԵՏԱՇԻՆԱՐԱՐԱԿԱՆ ՄԱՍ |
| ՃԱՐՏԱՐԱՊԵՏ | Խ. ՎԱՐԴԱՆՅԱՆ | | |

| | ՓՈՒԼ | ԹԵՐԹ | ԹԵՐԹԵՐ |
|---|---|---|---|
| ԱՍՏԻՃԱՆԻ (Ա1,2) ՀԱՏԱԿԱԳԻԾ,ԿՏՐՎԱԾՔ «1-1»,«2-2», ՀԱՆԳՈՒՅՑ 1 | ԱՆ | Ճ-07 | 23 |

ՃԱՐՏՇԻՆ
ՆԱԽԱԳԻԾ ԵՎ ԴԻԶԱՅՆ

## ՏՐԻԲՈՒՆԱՅԻ (1) ՀԱՏԱԿԱԳԻԾ Մ 1:100

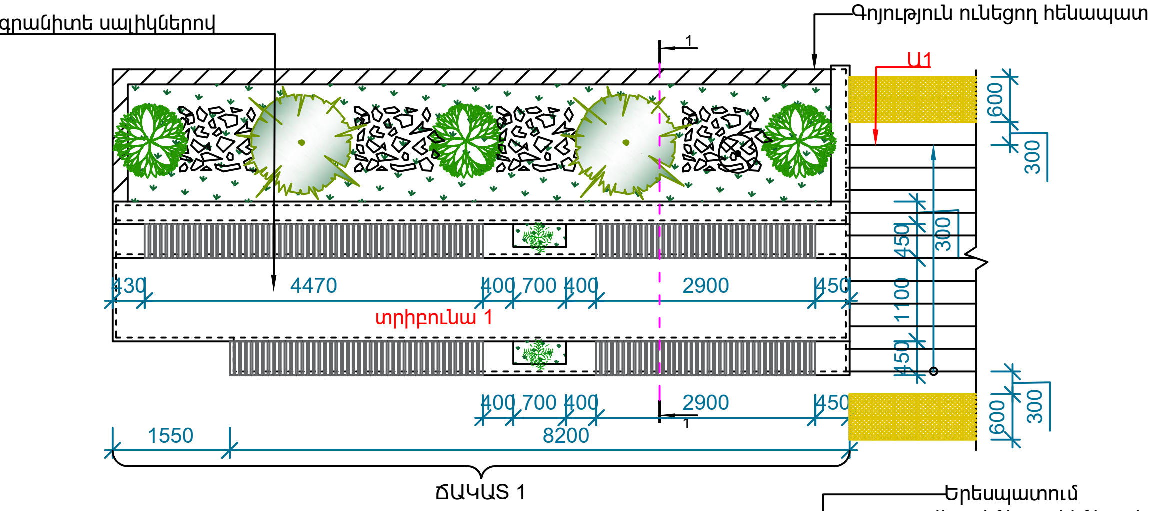


## ՃԱԿԱՏ 1 Մ 1:100

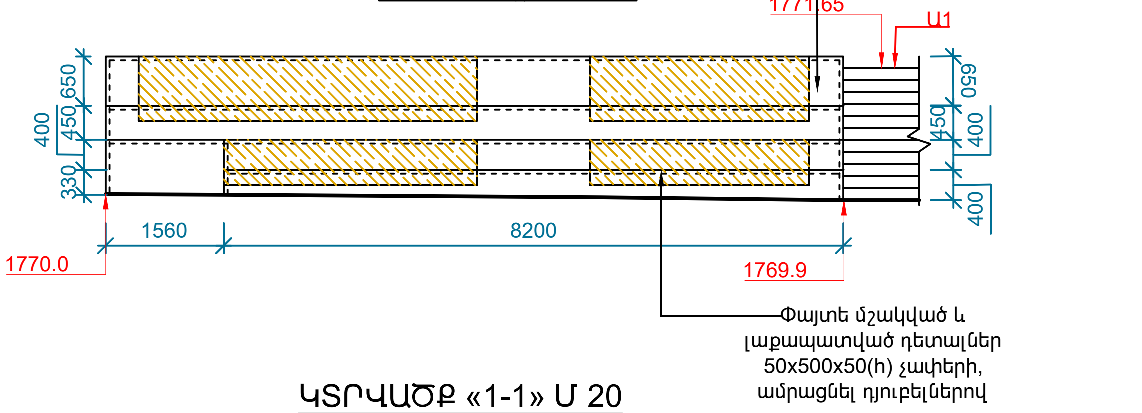


## ՏՐԻԲՈՒՆԱՅԻ (2) ՀԱՏԱԿԱԳԻԾ Մ 1:100

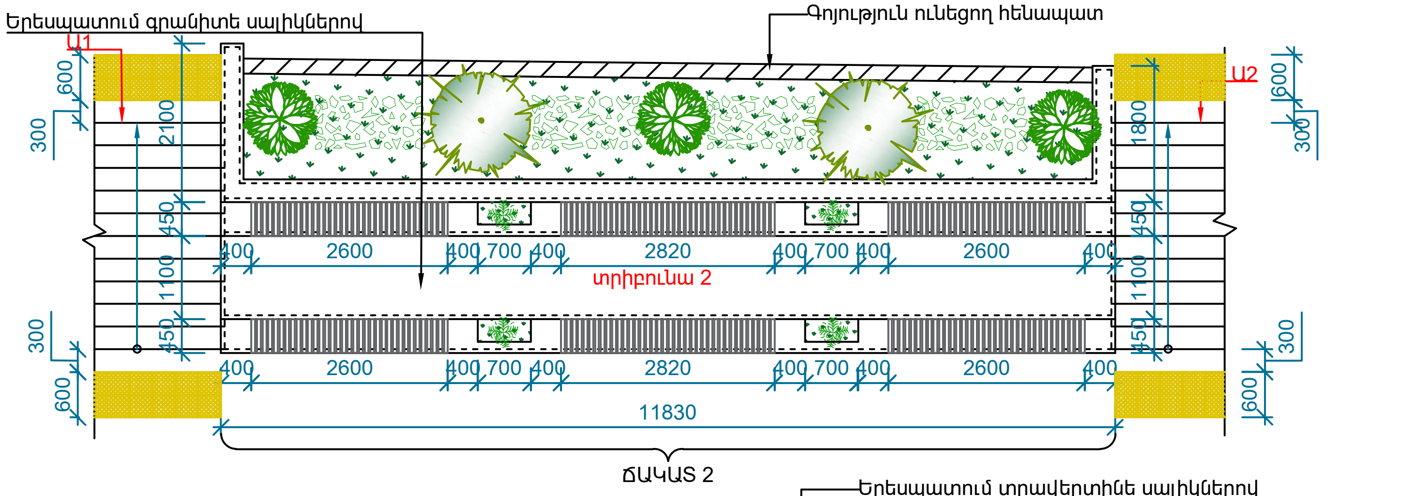


## ՃԱԿԱՏ 2 Մ 1:100

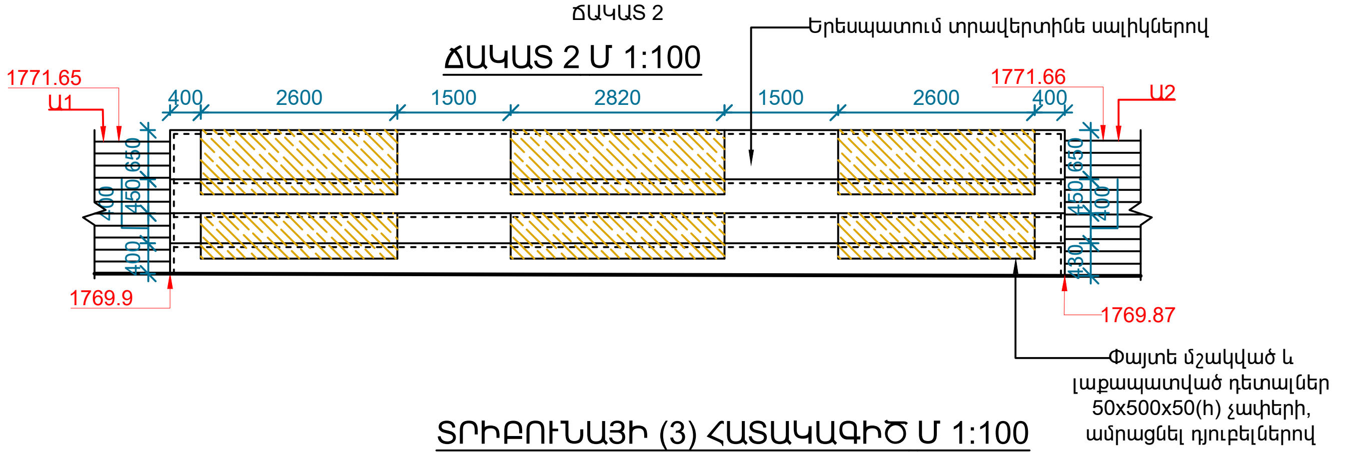


## ԿՏՐՎԱԾՔ «1-1» Մ 20
## ՏՐԻԲՈՒՆԱ (1)

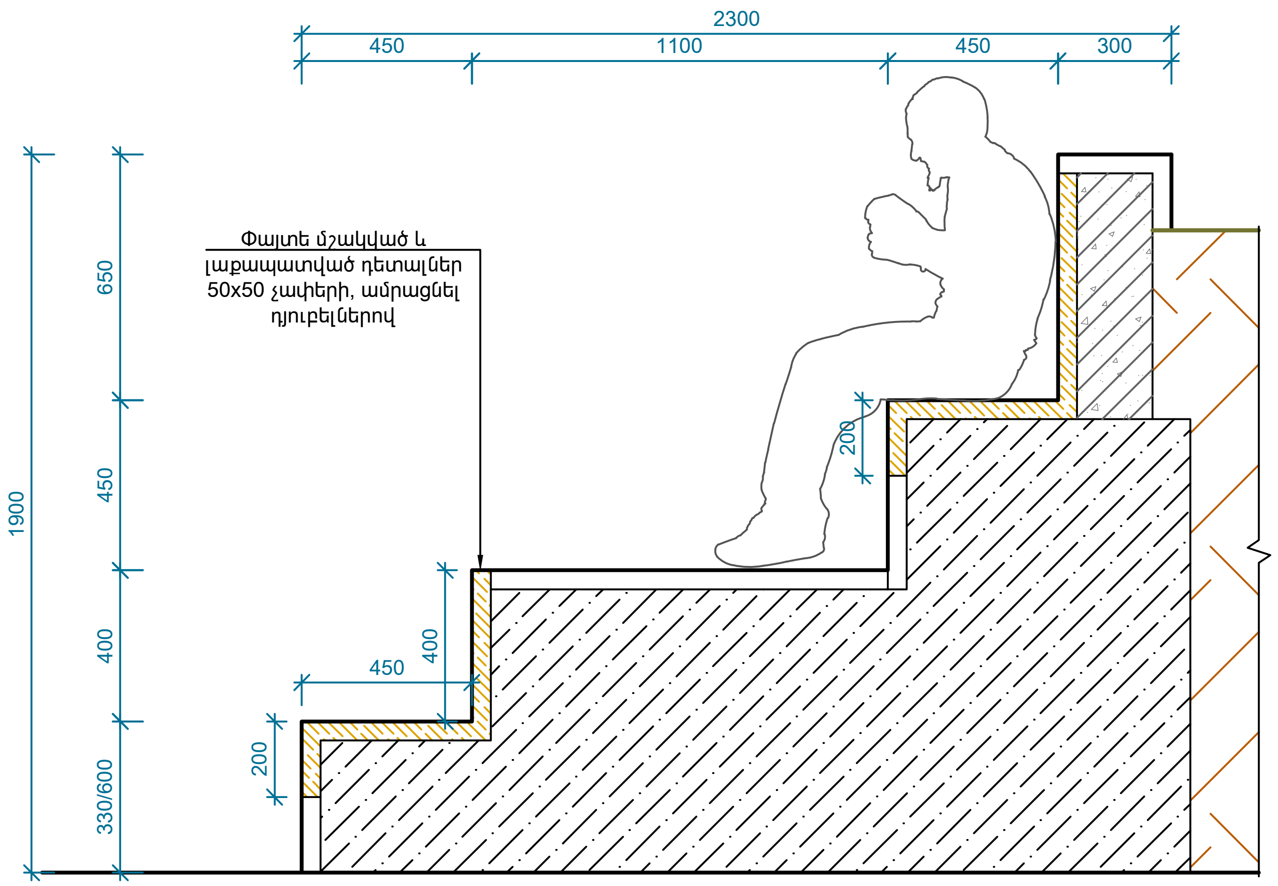


## ՏՐԻԲՈՒՆԱՅԻ (3) ՀԱՏԱԿԱԳԻԾ Մ 1:100

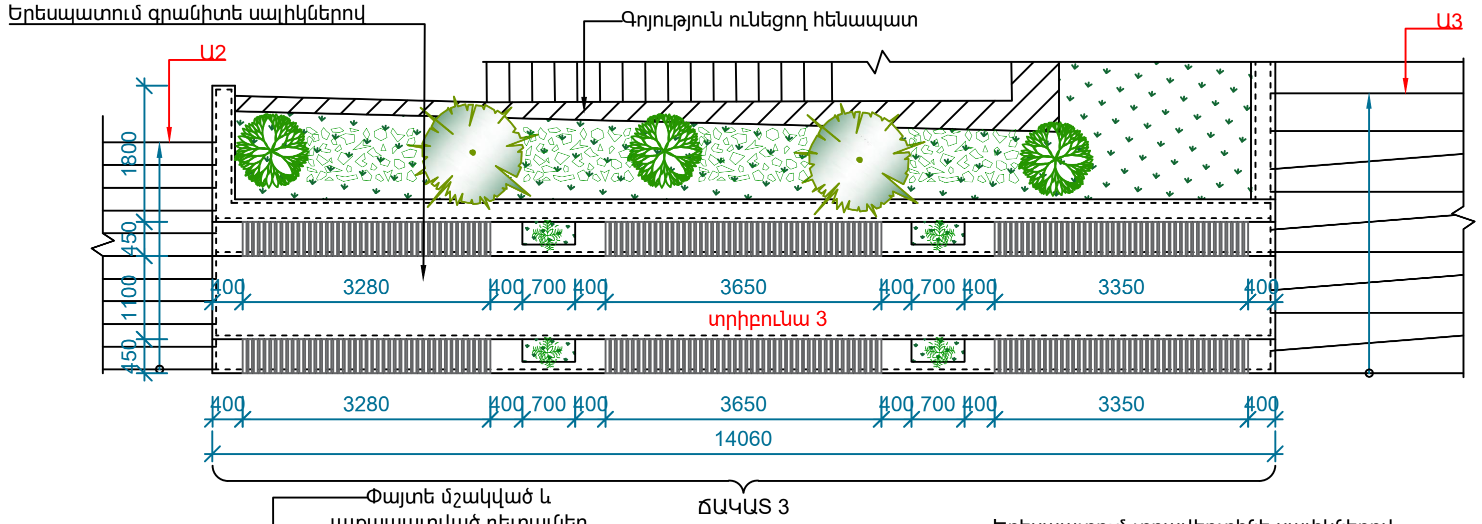


## ՃԱԿԱՏ 3 Մ 1:100

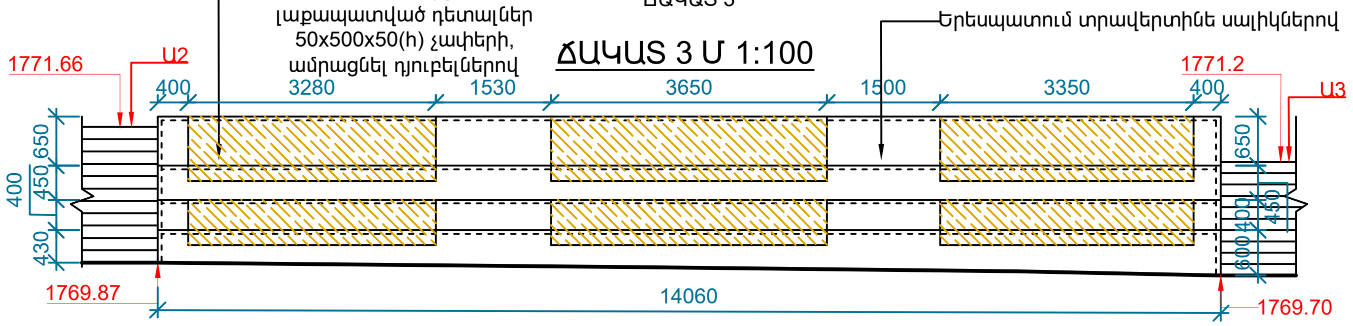


## ԾԱՆՈԹՈՒԹՅՈՒՆ

Մանրամասն հանգույցները կտրամադրվեն շինարարության ընթացքում, հեղինակային հսկողության աշխատանքների շրջանակներում:

## ՊԱՅՄԱՆԱԿԱՆ ՆՇԱՆՆԵՐ

Տակտիլային ցուցանակ

| | | | |
|---|---|---|---|
| ՏՆՕՐԵՆ | Հ. ԽԱՉԱՏՐՅԱՆ | | ՔԱՋԱՐԱՆԻ ՀԱՄԱՅՆՔԱՊԵՏԱՐԱՆԻ ՀԱՐԱԿԻՑ ԱՅԳՈՒ ԲԱՐԵԿԱՐԳՄԱՆ ՆԱԽԱԳԻԾ |
| Ն.Գ.Ճ | Հ. ԲԱՂՈՅԱՆ | | |
| ՃԱՐՏԱՐԱՊԵՏ | Ա. ԿԱՐԱՊԵՏՅԱՆ | | ՃԱՐՏԱՐԱՊԵՏԱՇԻՆԱՐԱՐԱԿԱՆ ՄԱՍ |
| ՃԱՐՏԱՐԱՊԵՏ | Խ. ՎԱՐԴԱՆՅԱՆ | | |
| | | | ՏՐԻԲՈՒՆԱՅԻ (1,2,3) ՀԱՏԱԿԱԳԻԾ, ՃԱԿԱՏ 1,2,3, ԿՏՐՎԱԾՔ «1-1» |

| ՓՈՒԼ | ԹԵՐԹ | ԹԵՐԹԵՐ |
|---|---|---|
| ԱՆ | Ճ-08 | 23 |

## ՖՐԱԳՄԵՆՏ 1-Ի ՀԱՏԱԿԱԳԻԾ Մ 1:100

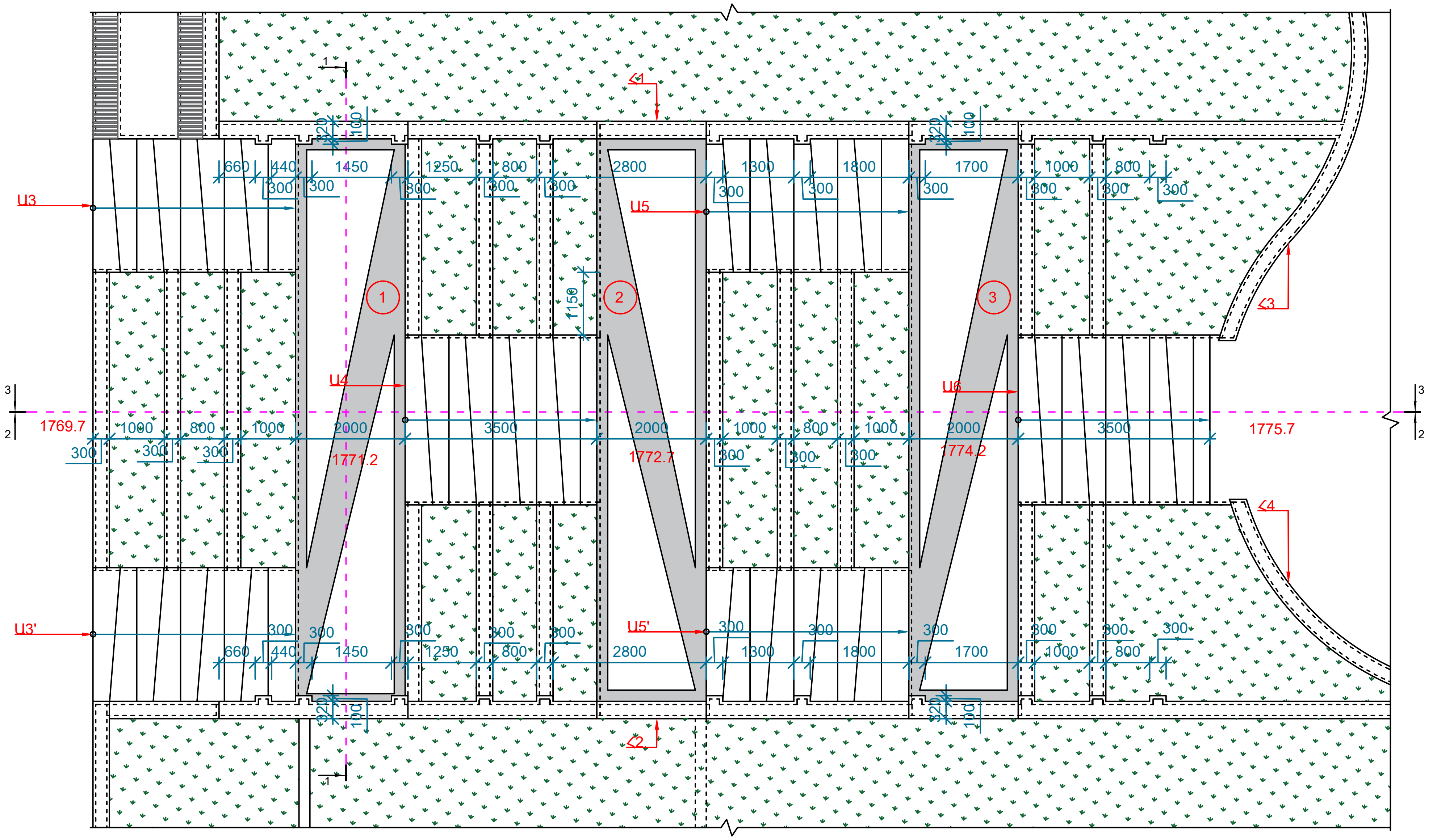


## ՀԱՆԳՈՒՅՑ 1 ՀԱՏԱԿԱԳԻԾ Մ 1:100 (1)

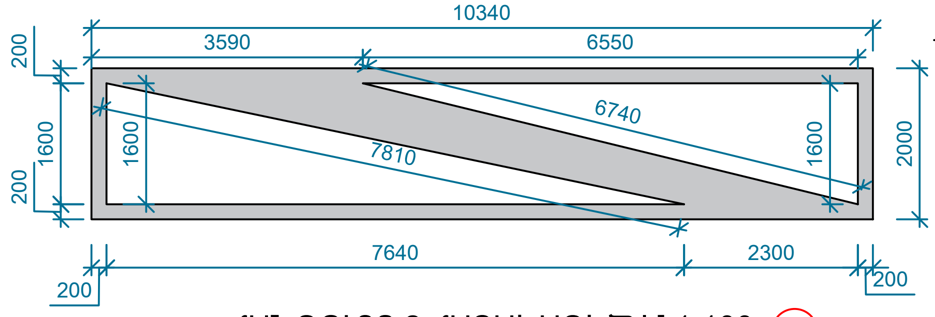


## ԿՏՐՎԱԾՔ «1-1» Մ 1:100

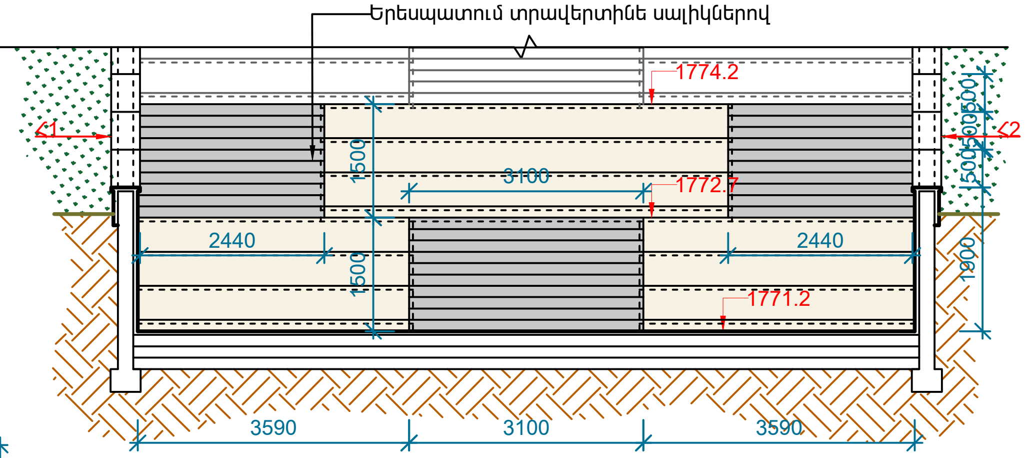


## ՀԱՆԳՈՒՅՑ 3 ՀԱՏԱԿԱԳԻԾ Մ 1:100 (3)

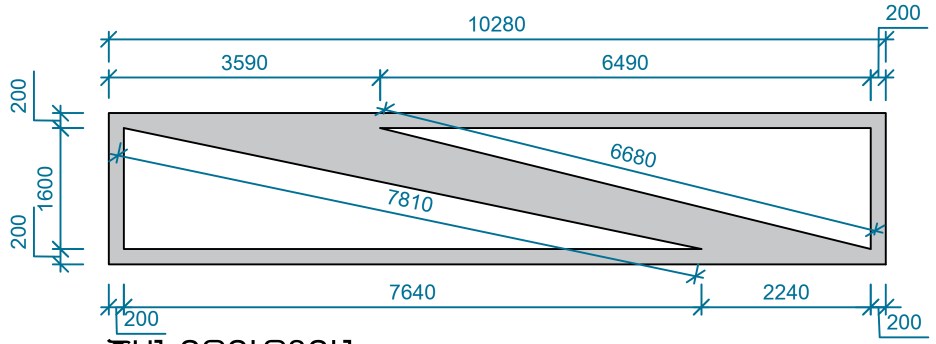


## ՀԱՆԳՈՒՅՑ 2 ՀԱՏԱԿԱԳԻԾ Մ 1:100 (2)

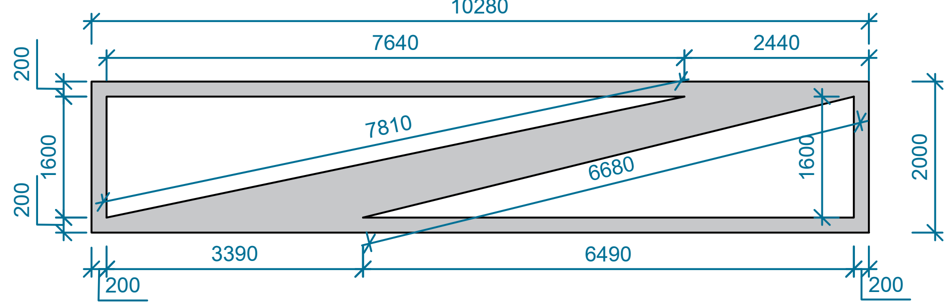


## ԾԱՆՈԹՈՒԹՅՈՒՆ

1. Մանրամասն հանգույցները կտրամադրվեն շինարարության ընթացքում, հեղինակային հսկողության աշխատանքների շրջանակներում:
2. Կտրվածք 2-2,3-3 տես Ճ-10 թերթ:

| | | |
|---|---|---|
| ՏՆՕՐԵՆ | Հ. ԽԱՉԱՏՐՅԱՆ | |
| Ն.Գ.Ճ | Հ. ԲԱՂՈՅԱՆ | |
| ՃԱՐՏԱՐԱՊԵՏ | Ա. ԿԱՐԱՊԵՏՅԱՆ | |
| ՃԱՐՏԱՐԱՊԵՏ | Խ. ՎԱՐԴԱՆՅԱՆ | |

ՔԱՋԱՐԱՆԻ ՀԱՄԱՅՆՔԱՊԵՏԱՐԱՆԻ ՀԱՐԱԿԻՑ ԱՅԳՈՒ ԲԱՐԵԿԱՐԳՄԱՆ ՆԱԽԱԳԻԾ

ՃԱՐՏԱՐԱՊԵՏԱՇԻՆԱՐԱՐԱԿԱՆ ՄԱՍ

| ՖՐԱԳՄԵՆՏ 1-Ի ՀԱՏԱԿԱԳԻԾ, ՀԱՆԳՈՒՅՑ 1,2,3, ԿՏՐՎԱԾՔ «1-1» | ՓՈՒԼ | ԹԵՐԹ | ԹԵՐԹԵՐ |
|---|---|---|---|
| | ԱՆ | Ճ-09 | 23 |

ՀԱՐՏՃԻ
ՆԱԽԱԳԻԾ ԵՎ ԴԻԶԱՅՆ

## ԿՏՐՎԱԾՔ «2-2» Մ 1:100

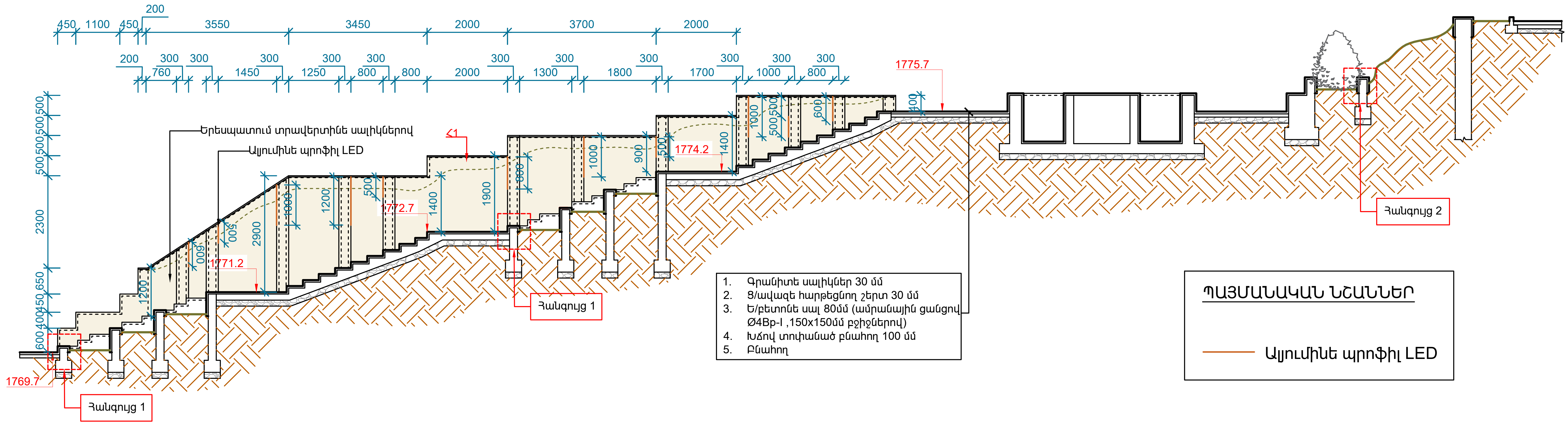


## ՊԱՅՄԱՆԱԿԱՆ ՆՇԱՆՆԵՐ

Ալյումինե պրոֆիլ LED

## ԿՏՐՎԱԾՔ «3-3» Մ 1:100

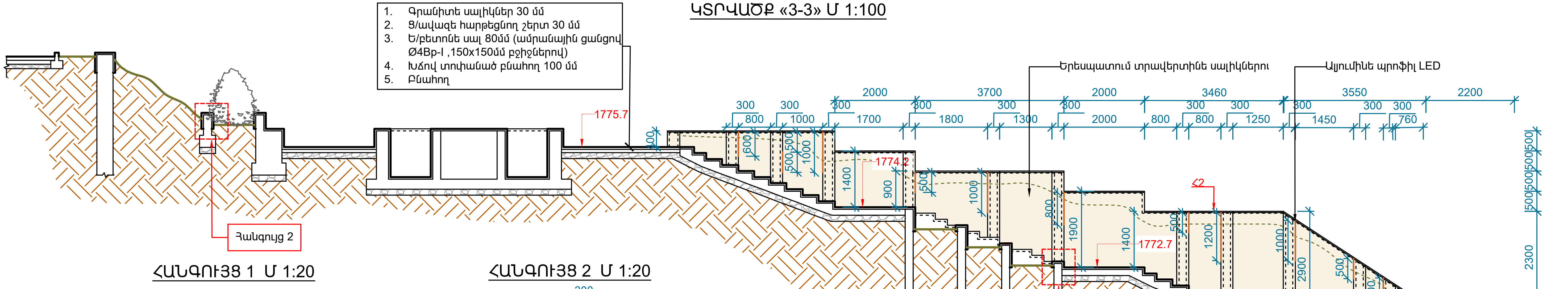


## ՀԱՆԳՈՒՅՑ 1 Մ 1:20

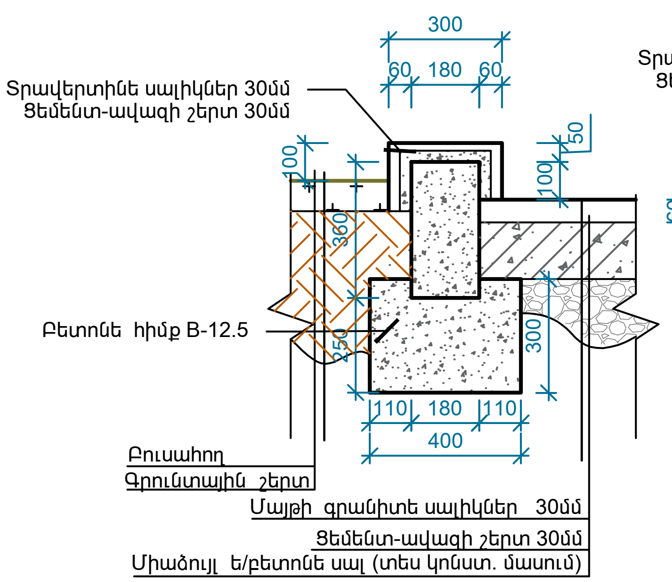


## ՀԱՆԳՈՒՅՑ 2 Մ 1:20

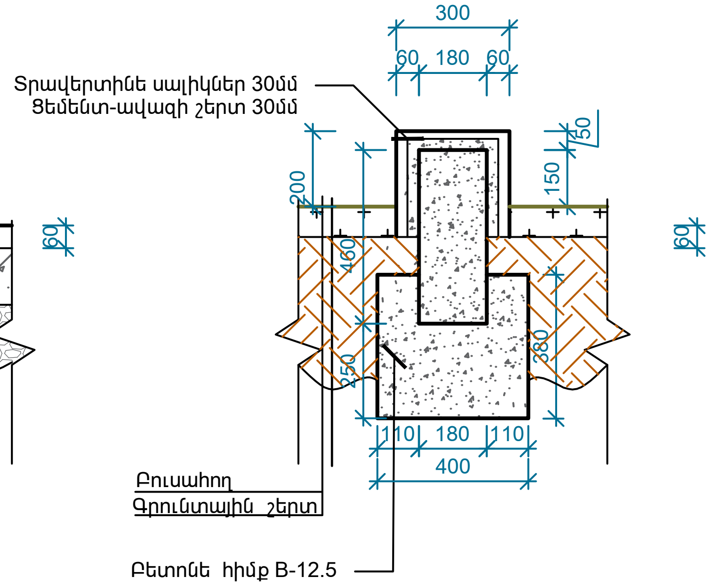


## ԾԱՆՈԹՈՒԹՅՈՒՆ

Մանրամասն հանգույցները կտրամադրվեն շինարարության ընթացքում, հեղինակային հսկողության աշխատանքների շրջանակներում:

| | | | | | | |
|---|---|---|---|---|---|---|
| ՏՆՕՐԵՆ | Հ. ԽԱՉԱՏՐՅԱՆ | | ՔԱՋԱՐԱՆԻ ՀԱՄԱՅՆՔԱՊԵՏԱՐԱՆԻ ՀԱՐԱԿԻՑ ԱՅԳՈՒ ԲԱՐԵԿԱՐԳՄԱՆ ՆԱԽԱԳԻԾ | | | |
| Ն.Գ.Ճ | Հ. ԲԱՂՈՅԱՆ | | | | | |
| ՃԱՐՏԱՐԱՊԵՏ | Ա. ԿԱՐԱՊԵՏՅԱՆ | | ՃԱՐՏԱՐԱՊԵՏԱՇԻՆԱՐԱՐԱԿԱՆ ՄԱՍ | | | |
| ՃԱՐՏԱՐԱՊԵՏ | Խ. ՎԱՐԴԱՆՅԱՆ | | | | | |
| | | | ԿՏՐՎԱԾՔ «2-2»,«3-3», ՀԱՆԳՈՒՅՑ 1 | ՓՈՒԼ | ԹԵՐԹ | ԹԵՐԹԵՐ |
| | | | | ԱՆ | Ճ-10 | 23 |

ՀԱՐՏՃԻՆ
ՆԱԽԱԳԻԾ ԵՎ ԴԻԶԱՅՆ

## ԱՍՏԻՃԱՆԻ (Ա3) ՀԱՏԱԿԱԳԻԾ Մ 1:100

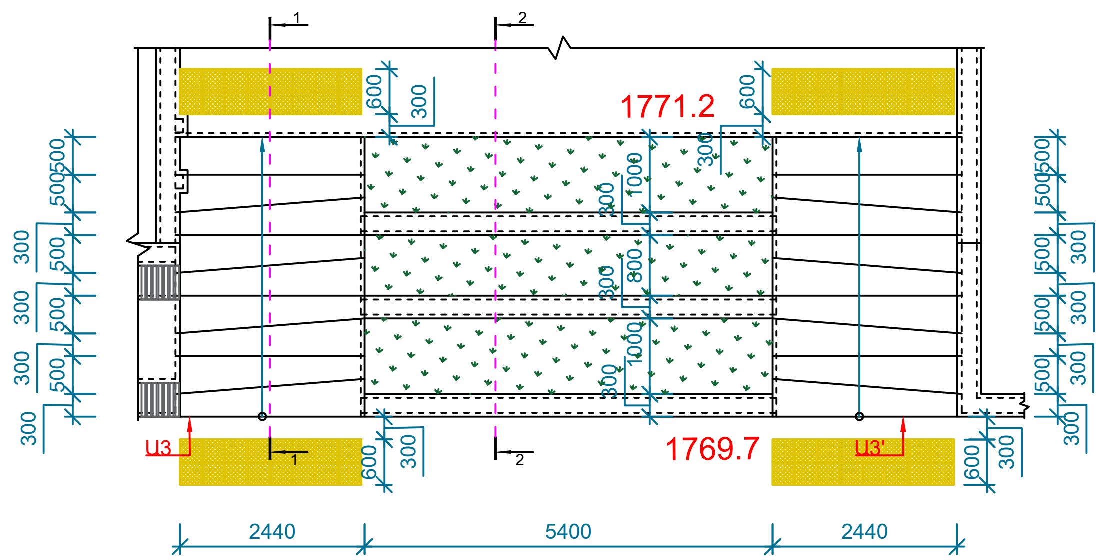


## ԱՍՏԻՃԱՆԻ (Ա4) ՀԱՏԱԿԱԳԻԾ Մ 1:100

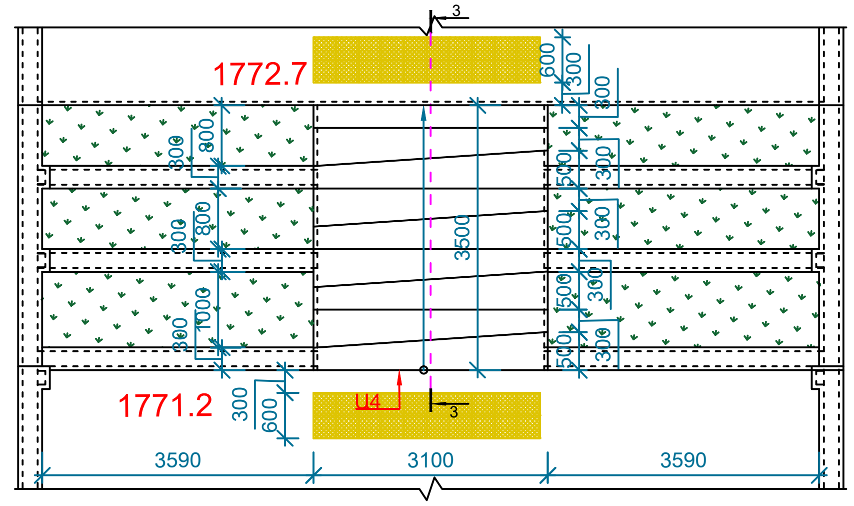


## ԿՏՐՎԱԾՔ «1-1» Մ 1:50 (Ա-3)

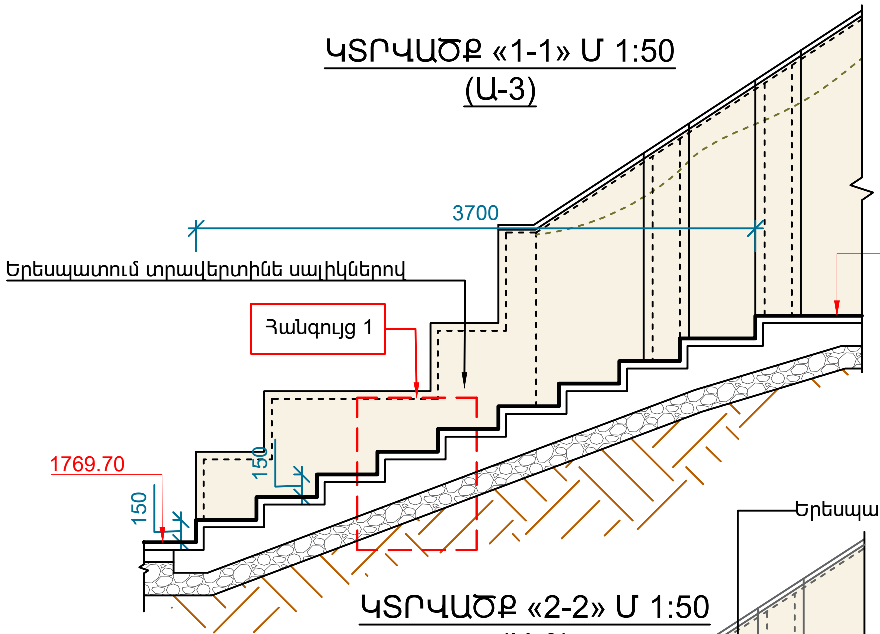


## ԿՏՐՎԱԾՔ «2-2» Մ 1:50 (Ա-3)

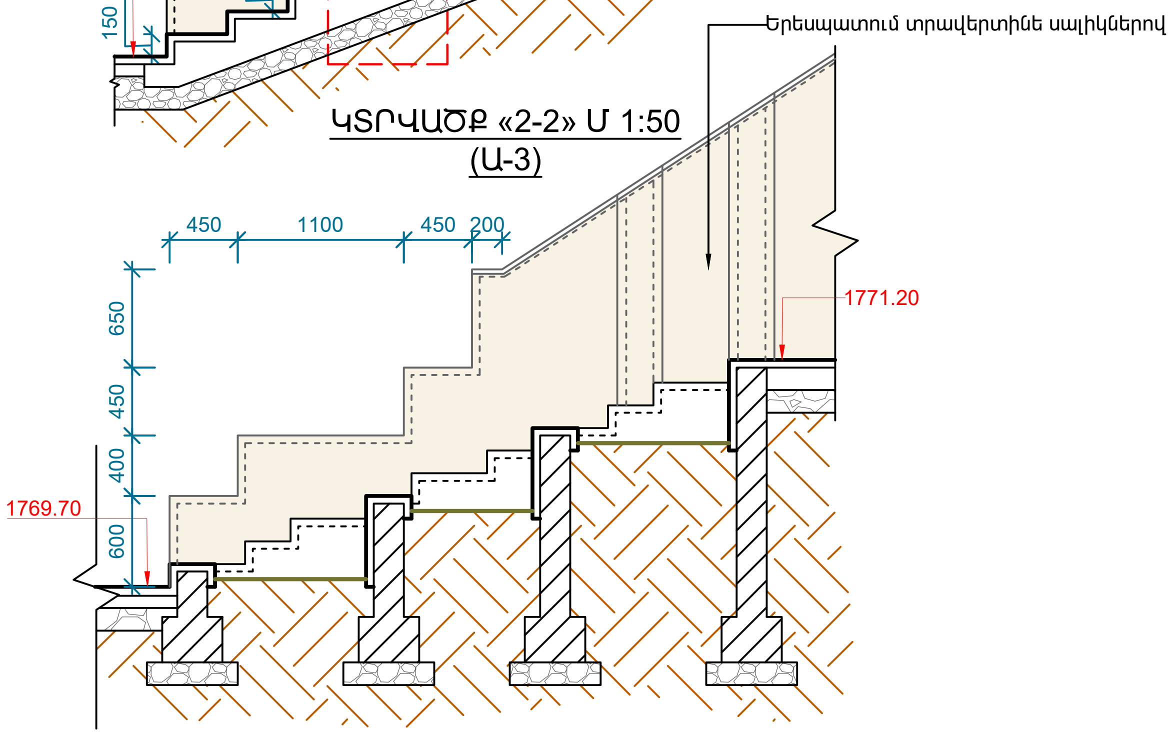


## ՀԱՆԳՈՒՅՑ 1 Մ 1:10

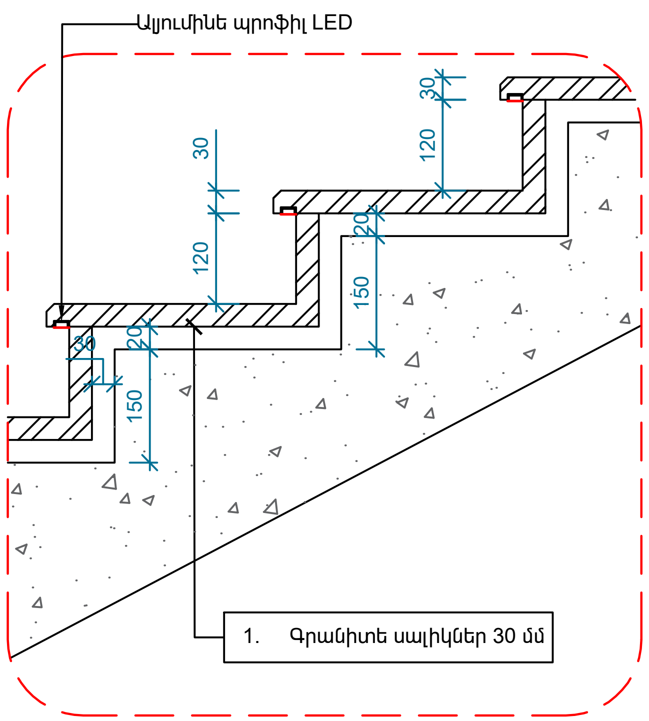


## ՀԱՆԳՈՒՅՑ 2 Մ 1:20

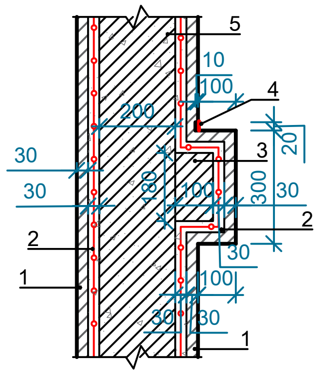

1. Տրավերտինե սալիկներ 30 մմ
2. Ցեմ.ավազ մետաղական ցանցով, Ø3Bpl ք.100x100 30 մմ
3. Պենոպլաստ 100x180 մմ
4. Ալյումինե պրոֆիլ LED
5. Ե/բետոնե սալ (տես կոնստ. մասում)

## ԿՏՐՎԱԾՔ «3-3» Մ 1:50 (Ա-4)

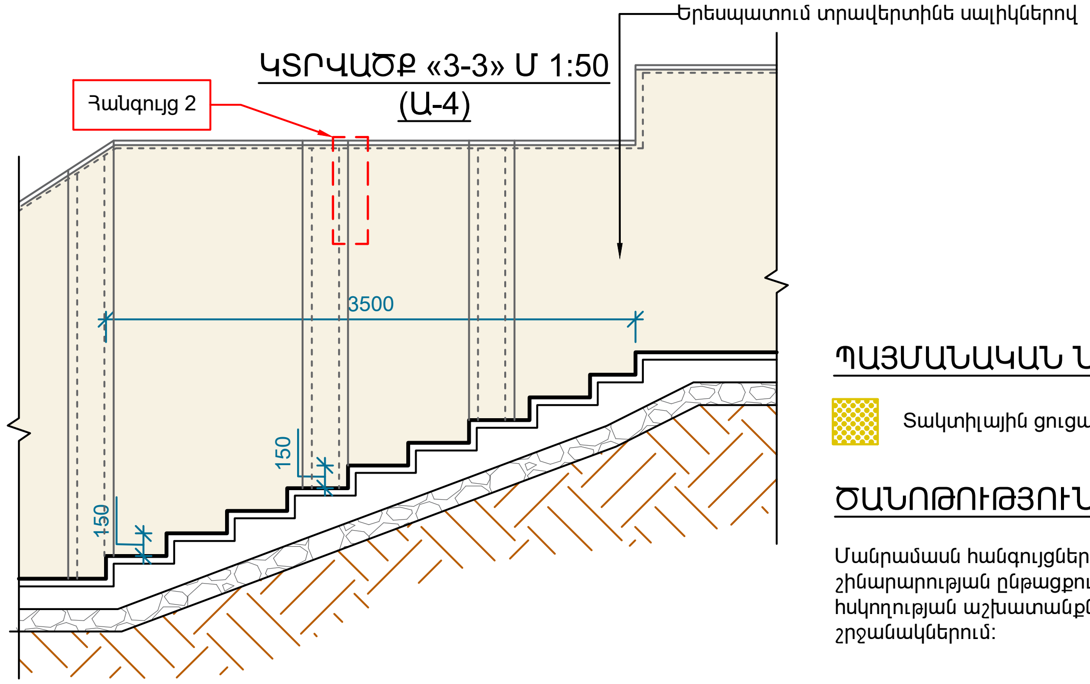


## ՊԱՅՄԱՆԱԿԱՆ ՆՇԱՆՆԵՐ

Տակտիլային ցուցանակ

## ԾԱՆՈԹՈՒԹՅՈՒՆ

Մանրամասն հանգույցները կտրամադրվեն շինարարության ընթացքում, հեղինակային հսկողության աշխատանքների շրջանակներում:

| | | |
|---|---|---|
| ՏՆՕՐԵՆ | Հ. ԽԱՉԱՏՐՅԱՆ | |
| Ն.Գ.Ճ | Հ. ԲԱՂՈՅԱՆ | |
| ՃԱՐՏԱՐԱՊԵՏ | Ա. ԿԱՐԱՊԵՏՅԱՆ | |
| ՃԱՐՏԱՐԱՊԵՏ | Խ. ԿԱՐԴԱՆՅԱՆ | |

ՔԱՋԱՐԱՆԻ ՀԱՄԱՅՆՔԱՊԵՏԱՐԱՆԻ ՀԱՐԱԿԻՑ ԱՅԳՈՒ ԲԱՐԵԿԱՐԳՄԱՆ ՆԱԽԱԳԻԾ

ՃԱՐՏԱՐԱՊԵՏԱՇԻՆԱՐԱՐԱԿԱՆ ՄԱՍ

| ԱՍՏԻՃԱՆԻ (Ա3,4) ՀԱՏԱԿԱԳԻԾ, ԿՏՐՎԱԾՔ «1-1»,«2-2»,«3-3», ՀԱՆԳՈՒՅՑ 1,2 | ՓՈՒԼ | ԹԵՐԹ | ԹԵՐԹԵՐ |
|---|---|---|---|
| | ԱՆ | Ճ-11 | 23 |

ՀԱՐՏՇԻՆ
ՆԱԽԱԳԻԾ ԵՎ ԴԻԶԱՅՆ

# ՋՐԱՎԱԶԱՆԻ ՀԱՏԱԿԱԳԻԾ Մ 1:100

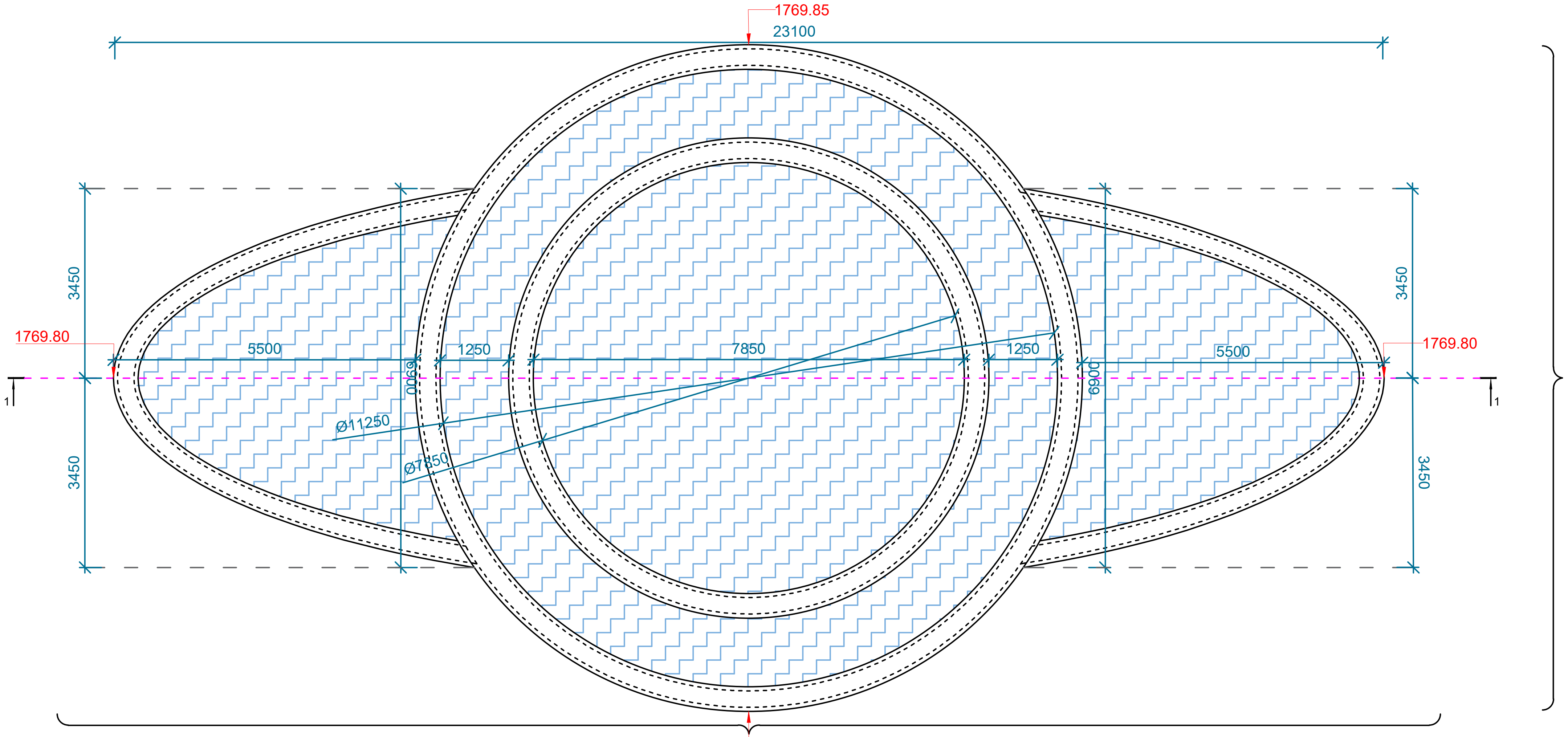


# ԿՏՐՎԱԾՔ «1-1» Մ 1:100

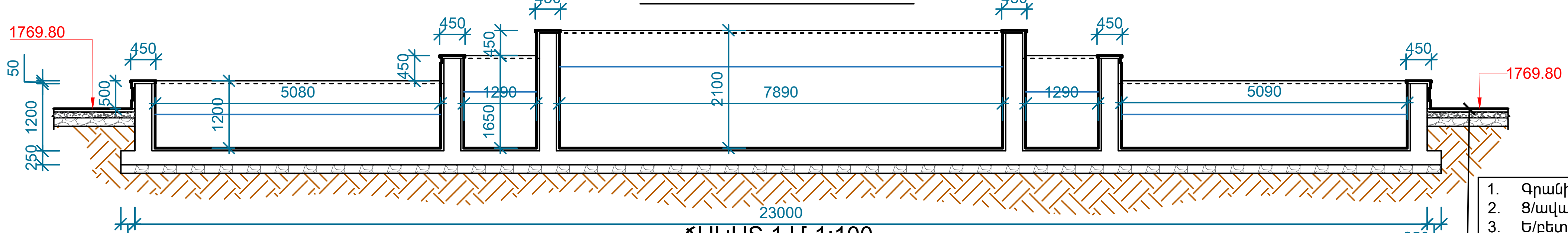


1. Գրանիտե սալիկներ 30 մմ
2. Ց/ավազե հարթեցնող շերտ 30 մմ
3. Ե/բետոնե սալ 80մմ (ամրանային ցանցով Ø4Bp-I ,150x150մմ բջիջներով)
4. Խճով տոփանած բնահող 100 մմ
5. Բնահող

# ՃԱԿԱՏ 1 Մ 1:100

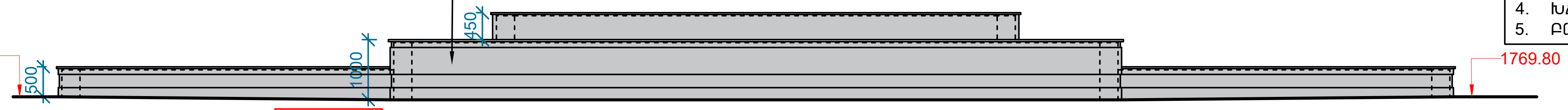


# ՃԱԿԱՏ 2 Մ 1:100

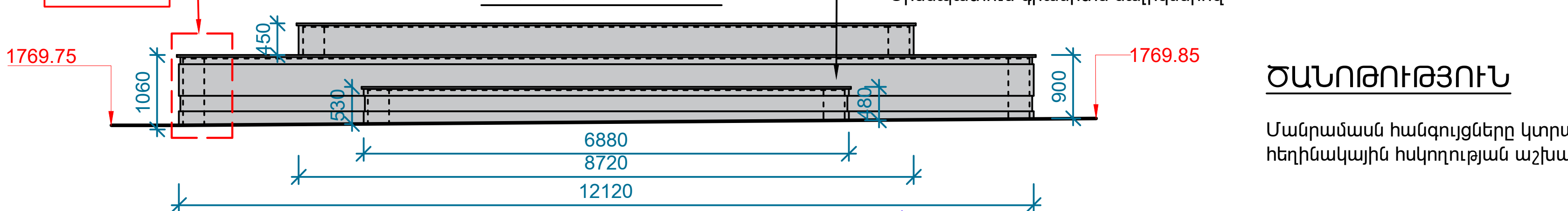


# ՀԱՆԳՈՒՅՑ 1 Մ 1:20

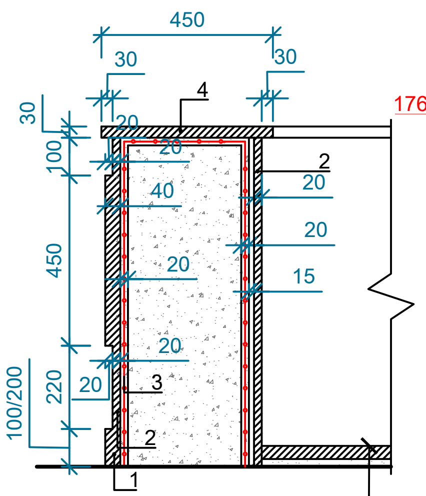


1. Գրանիտե սալիկներ 40 մմ
2. Գրանիտե սալիկներ 20 մմ
3. Ցեմ.ավազ մետաղական ցանցով, Ø3BpI ք.100x100 20 մմ
4. Գրանիտե թասակ 30 մմ

1. Գրանիտե սալիկներ 20 մմ
2. Ջրակայուն սոսինձ գրանիտի համար 10մմ
3. Ջրամեկուսիչ շերտ, երկտակ 5մմ
4. Ցեմ.ավազե հարթեցնող շերտ 20մմ
5. Ե/բետոնե սալ (ԵԿ. մասում)

## ԾԱՆՈԹՈՒԹՅՈՒՆ

Մանրամասն հանգույցները կտրամադրվեն շինարարության ընթացքում, հեղինակային հսկողության աշխատանքների շրջանակներում:

| | | | | | |
|---|---|---|---|---|---|
| ՏՆՕՐԵՆ | Հ. ԽԱՉԱՏՐՅԱՆ | | ՔԱՋԱՐԱՆԻ ՀԱՄԱՅՆՔԱՊԵՏԱՐԱՆԻ ՀԱՐԱԿԻՑ ԱՅԳՈՒ ԲԱՐԵԿԱՐԳՄԱՆ ՆԱԽԱԳԻԾ | | |
| Ն.Գ.Ճ | Հ. ԲԱՂՈՅԱՆ | | | | |
| ՃԱՐՏԱՐԱՊԵՏ | Ա. ԿԱՐԱՊԵՏՅԱՆ | | ՃԱՐՏԱՐԱՊԵՏԱՇԻՆԱՐԱՐԱԿԱՆ ՄԱՍ | | |
| ՃԱՐՏԱՐԱՊԵՏ | Խ. ՎԱՐԴԱՆՅԱՆ | | | | |
| | | | ՋՐԱՎԱԶԱՆԻ ՀԱՏԱԿԱԳԻԾ, ԿՏՐՎԱԾՔ «1-1», ՃԱԿԱՏ 1,2 ,ՀԱՆԳՈՒՅՑ 1 | ՓՈՒԼ | ԹԵՐԹ | ԹԵՐԹԵՐ |
| | | | | ԱՆ | Ճ-12 | 23 |

ՃԱՐՏԷՆ
ՆԱԽԱԳԻԾ ԵՎ ԴԻԶԱՅՆ

# ՖՐԱԳՄԵՆՏ 2-Ի ՀԱՏԱԿԱԳԻԾ Մ 1:100

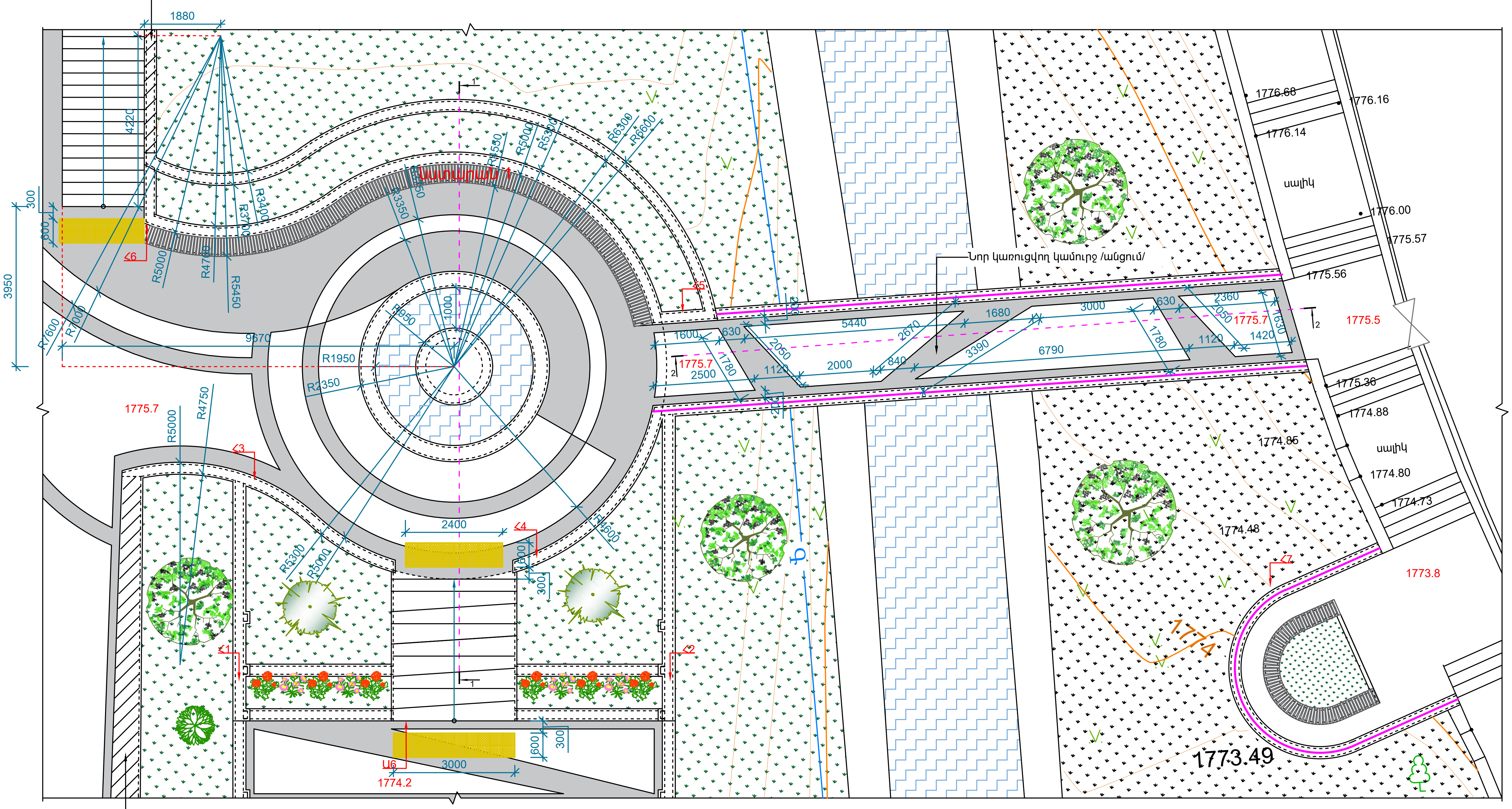


Գոյություն ունեցող հենապատ

## ԾԱՆՈԹՈՒԹՅՈՒՆ

1. Կտրվածք «1-1»,«2-2» տես Ճ-14 թերթ:

## ՊԱՅՄԱՆԱԿԱՆ ՆՇԱՆՆԵՐ

Տակտիլային ցուցանակ

| | | |
|---|---|---|
| ՏՆՕՐԵՆ | Հ. ԽԱՉԱՏՐՅԱՆ | |
| Ն.Գ.Ճ | Հ. ԲԱՂՈՅԱՆ | |
| ՃԱՐՏԱՐԱՊԵՏ | Ա. ԿԱՐԱՊԵՏՅԱՆ | |
| ՃԱՐՏԱՐԱՊԵՏ | Խ. ՎԱՐԴԱՆՅԱՆ | |

ՔԱՋԱՐԱՆԻ ՀԱՄԱՅՆՔԱՊԵՏԱՐԱՆԻ ՀԱՐԱԿԻՑ ԱՅԳՈՒ ԲԱՐԵԿԱՐԳՄԱՆ ՆԱԽԱԳԻԾ

ՃԱՐՏԱՐԱՊԵՏԱՇԻՆԱՐԱՐԱԿԱՆ ՄԱՍ

| ՖՐԱԳՄԵՆՏ 2-Ի ՀԱՏԱԿԱԳԻԾ | ՓՈՒԼ | ԹԵՐԹ | ԹԵՐԹԵՐ |
|---|---|---|---|
| | ԱՆ | Ճ-13 | 23 |

ՆԱԽԱԳԻԾ ԵՎ ԴԻԶԱՅՆ

## ԿՏՐՎԱԾՔ «1-1» Մ 1:50

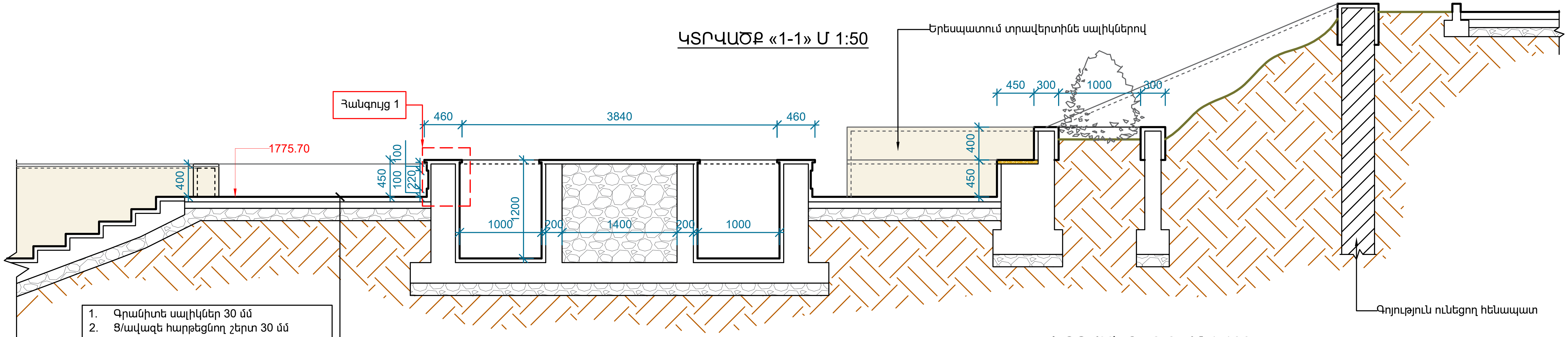


1. Գրանիտե սալիկներ 30 մմ
2. Ց/ավազե հարթեցնող շերտ 30 մմ
3. Ե/բետոնե սալ 80մմ (ամրանային ցանցով Ø4Bp-I ,150x150մմ բջիջներով)
4. Խճով տոփանած բնահող 100 մմ
5. Բնահող

## ԿՏՐՎԱԾՔ «2-2» Մ 1:100

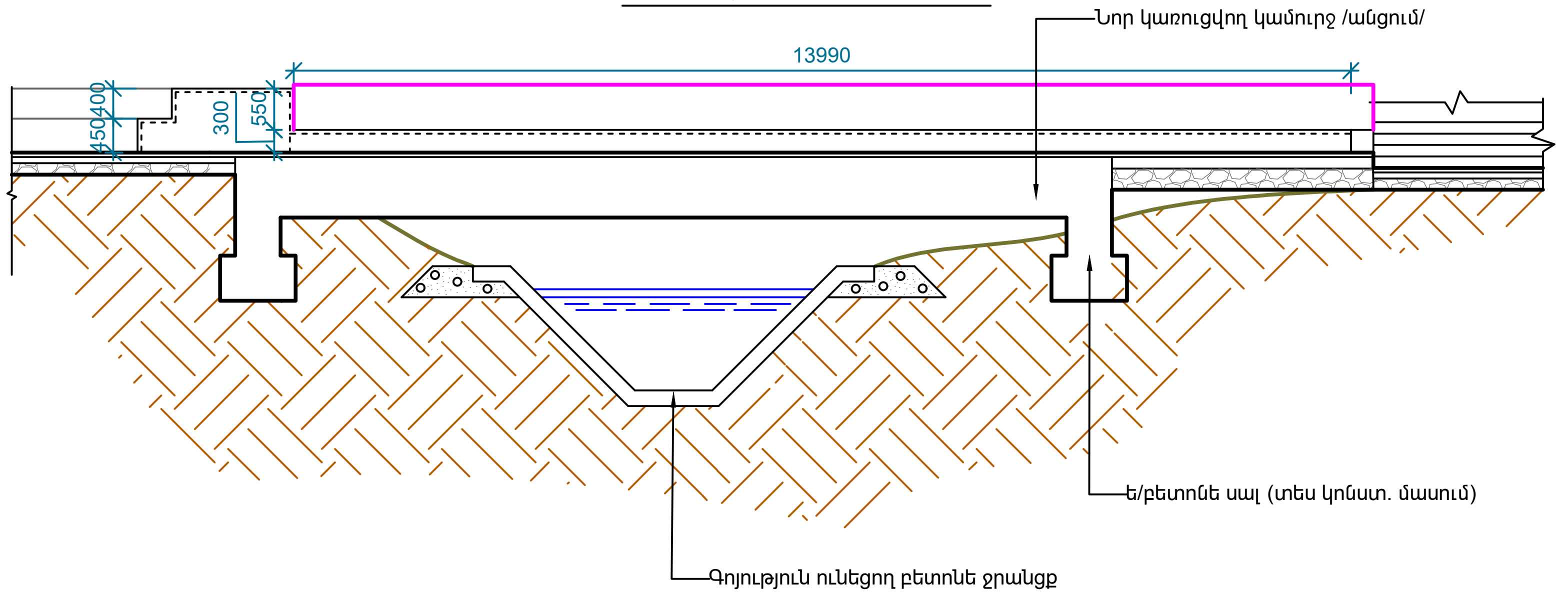


## ՀԱՆԳՈՒՅՑ 1 Մ 1:20

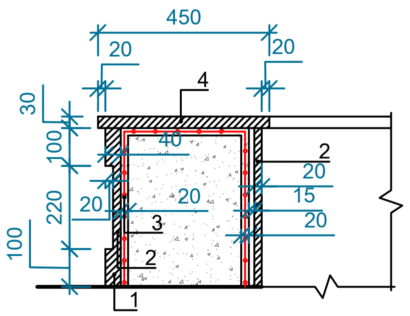


1. Գրանիտե սալիկներ 40 մմ
2. Գրանիտե սալիկներ 20 մմ
3. Ցեմ.ավազ մետաղական ցանցով, Ø3BpI ք.100x100 20 մմ
4. Գրանիտե թասակ 30 մմ

## ԿՏՐՎԱԾՔ «3-3» Մ 1:50

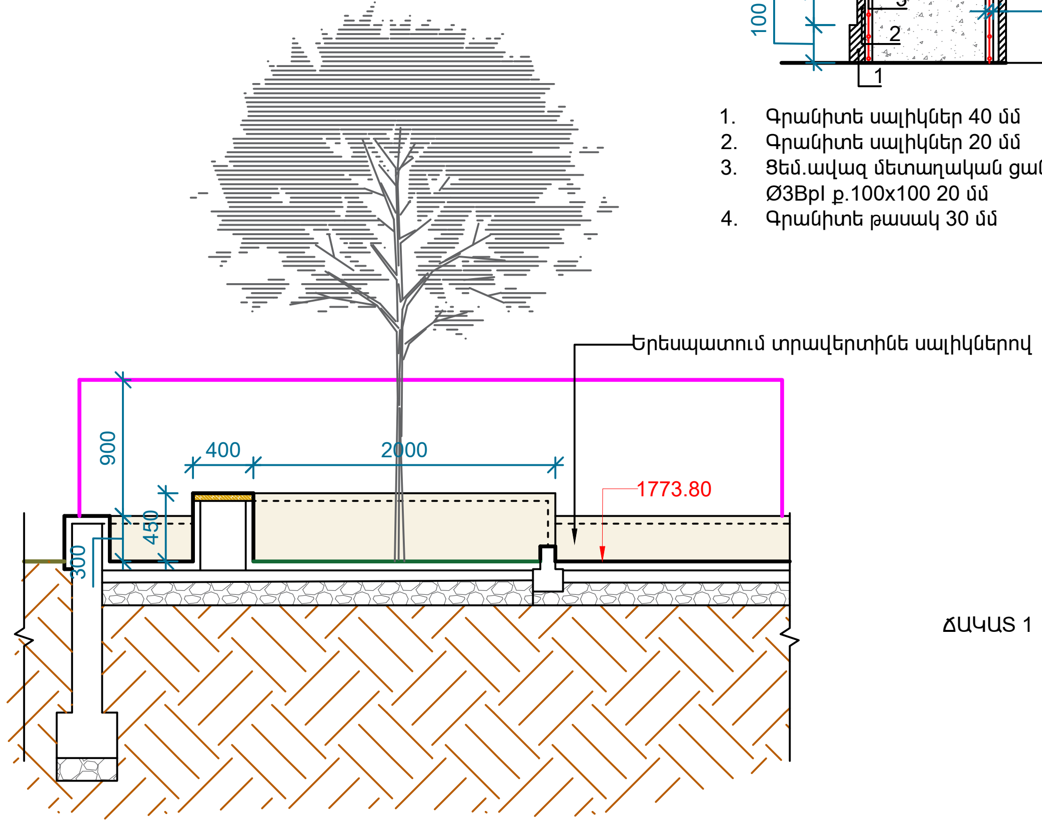


## ՀԱՏԱԿԱԳԻԾ Մ 1:100

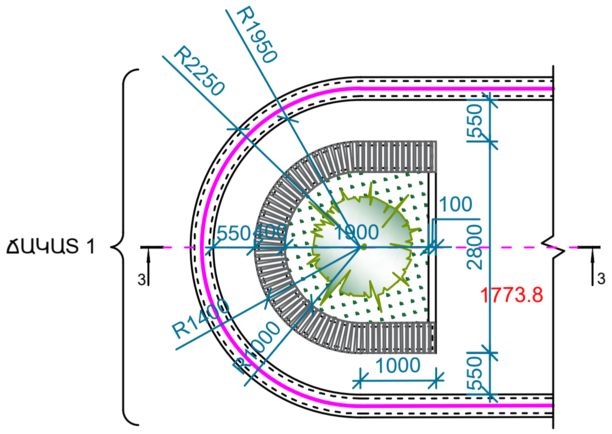


## ՃԱԿԱՏ 1 Մ 1:100

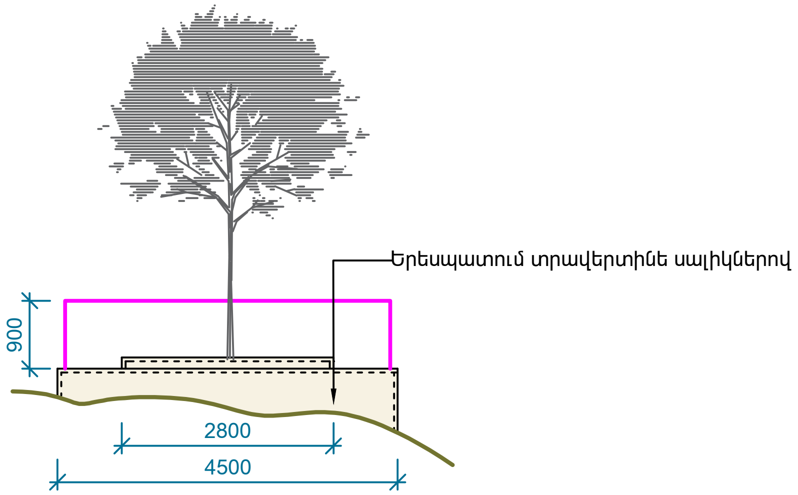


## ԾԱՆՈԹՈՒԹՅՈՒՆ

Մանրամասն հանգույցները կտրամադրվեն շինարարության ընթացքում, հեղինակային հսկողության աշխատանքների շրջանակներում:

| | | | |
|---|---|---|---|
| ՏՆՕՐԵՆ | Հ. ԽԱՉԱՏՐՅԱՆ | ՔԱՋԱՐԱՆԻ ՀԱՄԱՅՆՔԱՊԵՏԱՐԱՆԻ ՀԱՐԱԿԻՑ ԱՅԳՈՒ ԲԱՐԵԿԱՐԳՄԱՆ ՆԱԽԱԳԻԾ | |
| Ն.Գ.Ճ | Հ. ԲԱՂՈՅԱՆ | | |
| ՃԱՐՏԱՐԱՊԵՏ | Ա. ԿԱՐԱՊԵՏՅԱՆ | ՃԱՐՏԱՐԱՊԵՏԱՇԻՆԱՐԱՐԱԿԱՆ ՄԱՍ | |
| ՃԱՐՏԱՐԱՊԵՏ | Խ. ՎԱՐԴԱՆՅԱՆ | | |

| | ՓՈՒԼ | ԹԵՐԹ | ԹԵՐԹԵՐ |
|---|---|---|---|
| ԿՏՐՎԱԾՔ «1-1»,«2-2»,«3-3», ՃԱԿԱՏ 1 | ԱՆ | Ճ-14 | 23 |

## ՏԵՂՆԻԿԱԿԱՆ ՇԻՆՈՒԹՅԱՆ ՀԱՏԱԿԱԳԻԾ 0.000 ՆԻՇՈՒՄ Մ 1:100

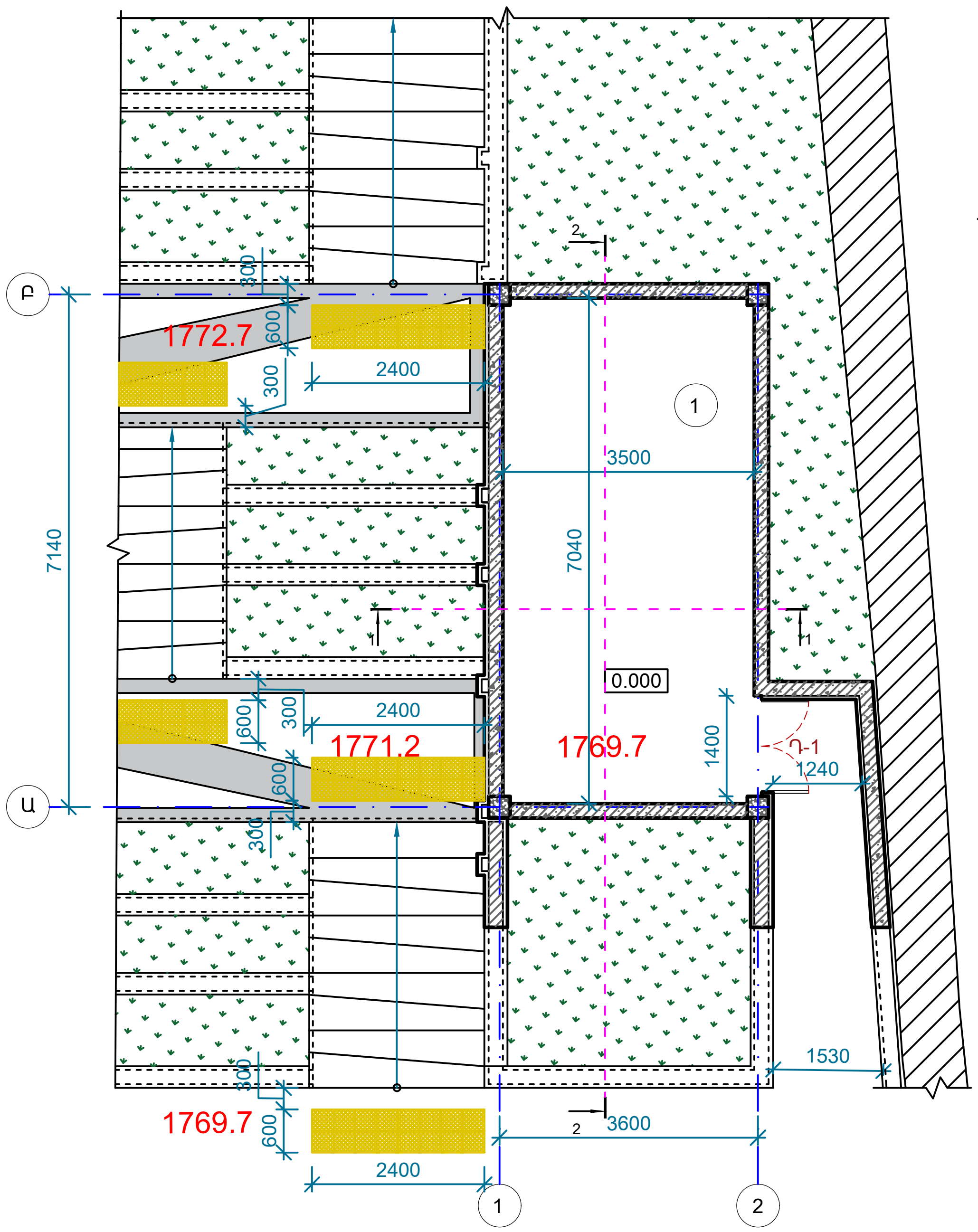


## ԿՏՐՎԱԾՔ «1-1» Մ 1:100

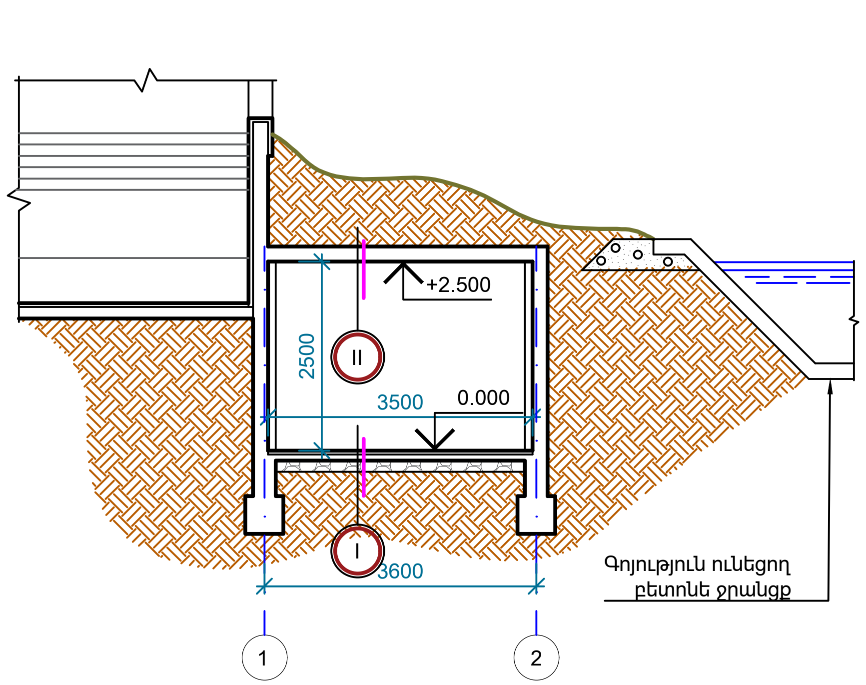


## ԿՏՐՎԱԾՔ «2-2» Մ 1:100

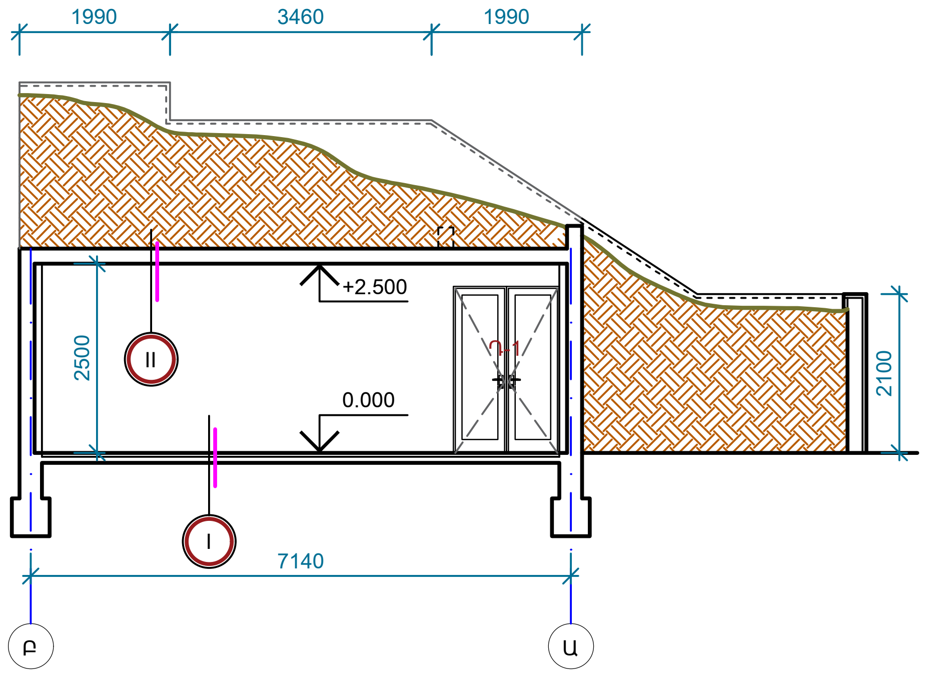


## ԴՌՆԵՐԻ,ՊԱՏՈՒՀԱՆՆԵՐԻ ԵՎ ՀԱՏԱԿՆԵՐԻ ՄԱՍՆԱԳԻՐ

| Հ/Հ | ԱՆՎԱՆՈՒՄ | ՏԵՍԱԿԸ | ՔԱՆԱԿ ՀԱՏ | ԸՆԴԱՄԵՆԸ ՀԱՏ | ՄԱԿԵՐԵՍ | | |
|---|---|---|---|---|---|---|---|
| | | | հարկ | | Բացվող մ² | Չբացվող մ² | Ընդամենը մ² |
| Դ-1 | Դուռ արտաքին 1400x2200 /h/ | Ալյումինե (շերտավարագույրով) (Անտրացիտ) | 1 | 1 | 3.08 | - | 3.08 |

Դ-1
1 հատ

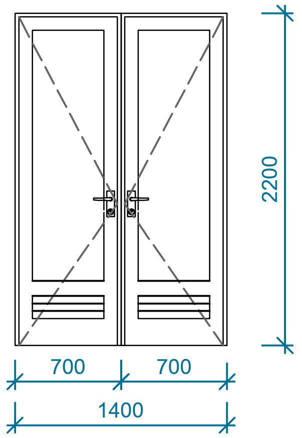


| ՏԵՍԱԿ | ՍԵՆՔԵՐ | ՀԱՏԱԿԻ ԿՏՐՎԱԾՔ | ՀԱՏԱԿՆԵՐԻ ՀԱՍՏՈՒԹՅՈՒՆ մմ | ՄԱԿԵՐԵՍ ք.մ |
|---|---|---|---|---|
| I | 1 | 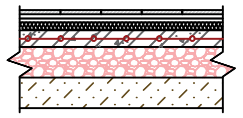 | 1. Պրեսգրանիտ (սոսինձով) - 10 մմ<br>2. Ցեմ.ավազե հարթեցնող շերտ -30 մմ<br>3. Միաձույլ ե/բետոնե սալ (տես կոնստ. մասում) | 24.7 |
| II | ՏԱՆԻՔ | - | 1. Ցեմ/ավազե հար. շերտ 30 մմ ամրանային ցանց Ø5BpI քայլը 150x150մմ<br>2. Մեմբրան (արմատապաշտպան)<br>3. Իզոգամ (ջրամեկուսիչ) երկու շերտ<br>4. Միաձույլ ե/բետոնե սալ (տես Կ մասում) | 27.0 |

## ՃԱԿԱՏ 1-2 ԱՌԱՆՑՔՆԵՐՈՎ Մ 1:100

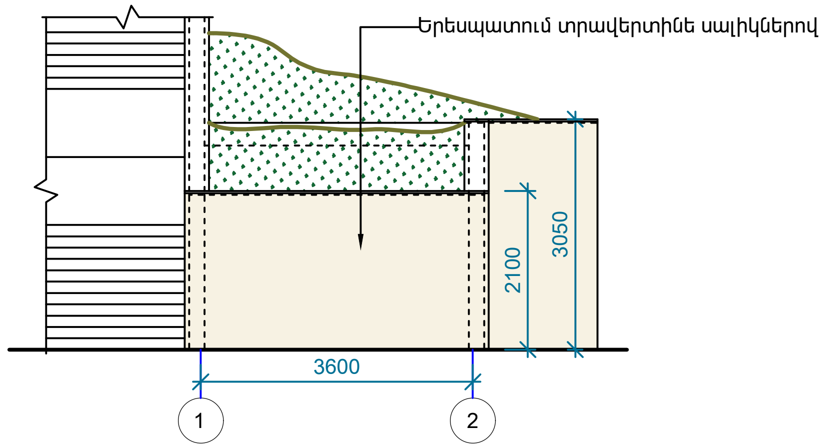


## ՊԱՅՄԱՆԱԿԱՆ ՆՇԱՆՆԵՐ

Տակտիլային ցուցանակ

## ԾԱՆՈԹՈՒԹՅՈՒՆ

Մանրամասն հանգույցները կտրամադրվեն շինարարության ընթացքում, հեղինակային հսկողության աշխատանքների շրջանակներում:

| | | | | | |
|---|---|---|---|---|---|
| ՏՆՕՐԵՆ | Հ. ԽԱՉԱՏՐՅԱՆ | ՔԱՋԱՐԱՆԻ ՀԱՄԱՅՆՔԱՊԵՏԱՐԱՆԻ ՀԱՐԱԿԻՑ ԱՅԳՈՒ ԲԱՐԵԿԱՐԳՄԱՆ ՆԱԽԱԳԻԾ | | | |
| Ն.Գ.Ճ | Հ. ԲԱԴՈՅԱՆ | | | | |
| ՃԱՐՏԱՐԱՊԵՏ | Ա. ԿԱՐԱՊԵՏՅԱՆ | ՃԱՐՏԱՐԱՊԵՏԱՇԻՆԱՐԱՐԱԿԱՆ ՄԱՍ | | | |
| ՃԱՐՏԱՐԱՊԵՏ | Խ. ՎԱՐԴԱՆՅԱՆ | | | | |
| | | ՏԵԽՆԻԿԱԿԱՆ ՇԻՆՈՒԹՅԱՆ ՀԱՏԱԿԱԳԻԾ,ԿՏՐՎԱԾՔ «1-1»,«2-2» ՃԱԿԱՏ 1-2 ԱՌԱՆՑՔՆԵՐՈՎ | ՓՈՒԼ | ԹԵՐԹ | ԹԵՐԹԵՐ |
| | | | ԱՆ | Ճ-15 | 23 |

ՀԱՐՏՇԻՆ
ՆԱԽԱԳԻԾ ԵՎ ԴԻԶԱՅՆ

# ՆՍՏԱՐԱՆԻ ՀԱՏԱԿԱԳԻԾ Մ1:20
(ԳՈՐԾԱՐԱՆԱՅԻՆ ԱՐՏԱԴՐԱՆՔ)

## ՏԵՍՔ ԴԻՄԱՑԻՑ

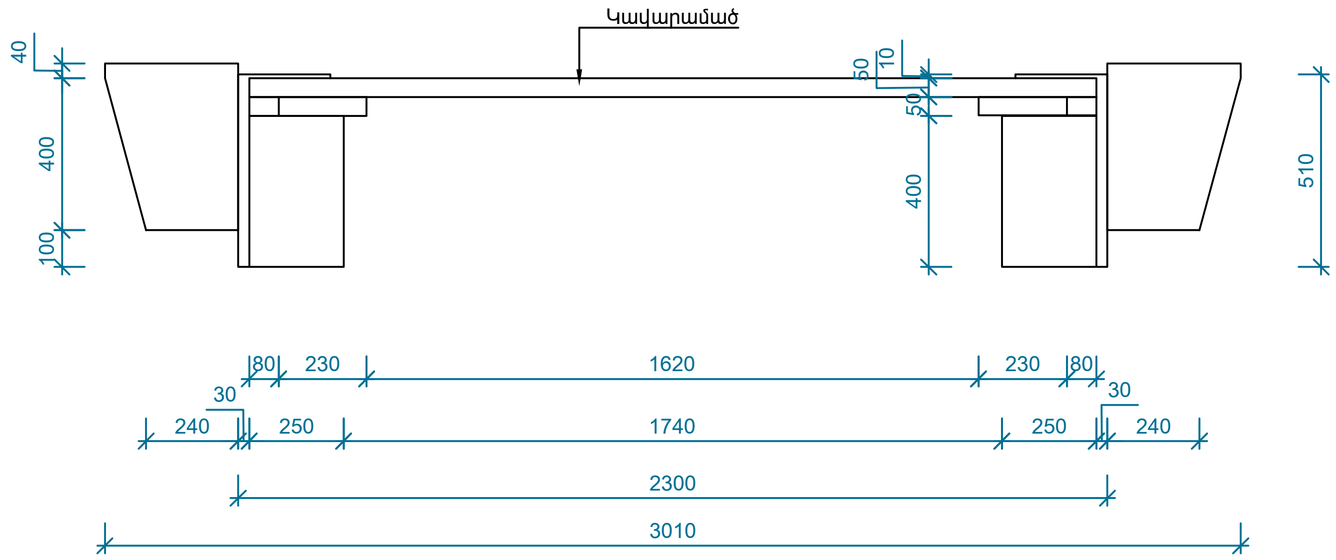


## ՏԵՍՔ ԿՈՂՔԻՑ

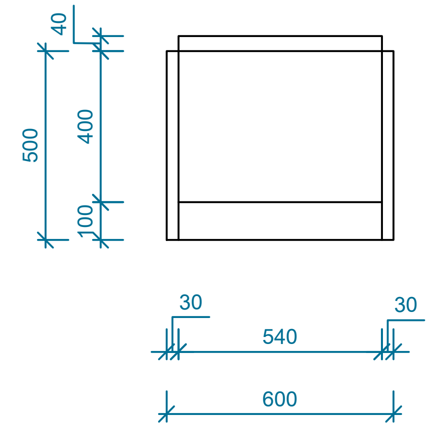


## ՏԵՍՔ ՎԵՐԵՎԻՑ

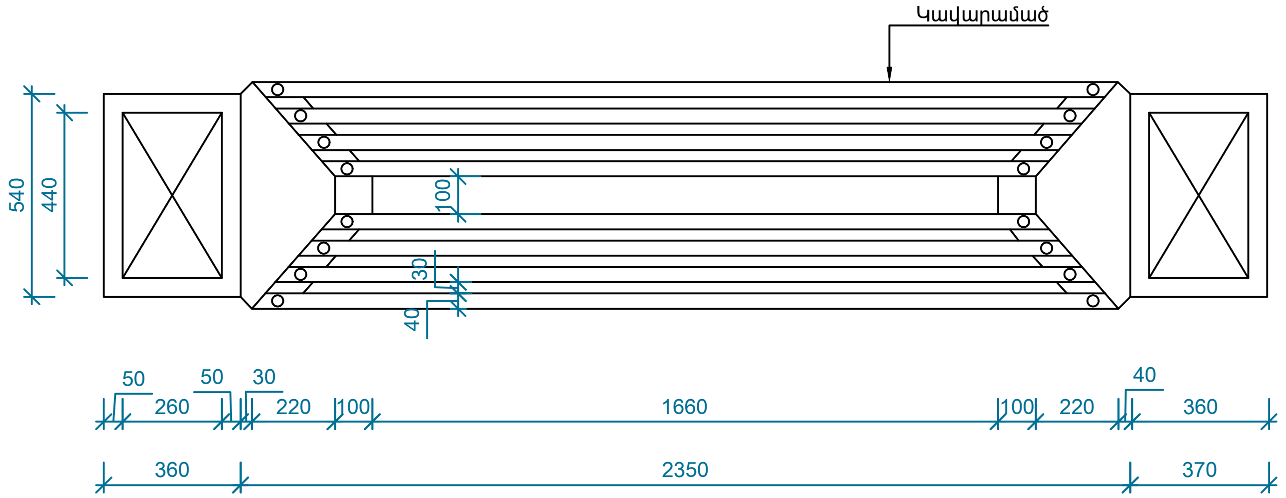


## ԱՂԲԱՄԱՆ
(ԳՈՐԾԱՐԱՆԱՅԻՆ ԱՐՏԱԴՐԱՆՔ)

Աղբաման, գործարանային արտադրանք, փոշեներկված

| | | | | | |
|---|---|---|---|---|---|
| ՏՆՕՐԵՆ | Հ. ԽԱՉԱՏՐՅԱՆ | | ՔԱՋԱՐԱՆԻ ՀԱՄԱՅՆՔԱՊԵՏԱՐԱՆԻ ՀԱՐԱԿԻՑ ԱՅԳՈՒ ԲԱՐԵԿԱՐԳՄԱՆ ՆԱԽԱԳԻԾ | | |
| Ն.Գ.Ճ | Հ. ԲԱԴՈՅԱՆ | | | | |
| ՃԱՐՏԱՐԱՊԵՏ | Ա. ԿԱՐԱՊԵՏՅԱՆ | | ՃԱՐՏԱՐԱՊԵՏԱՇԻՆԱՐԱՐԱԿԱՆ ՄԱՍ | | |
| ՃԱՐՏԱՐԱՊԵՏ | Խ. ՎԱՐԴԱՆՅԱՆ | | | | |
| | | | ՆՍՏԱՐԱՆԻ ՀԱՏԱԿԱԳԻԾ | ՓՈՒԼ | ԹԵՐԹ | ԹԵՐԹԵՐ |
| | | | | ԱՆ | Ճ-16 | 23 |

ՃԱՐՏՇԻՆ
ՆԱԽԱԳԻԾ ԵՎ ԴԻԶԱՅՆ

# ՍԱԼՎԱԾՔԻ ՀԱՏԱԿԱԳԻԾ Մ 1:200

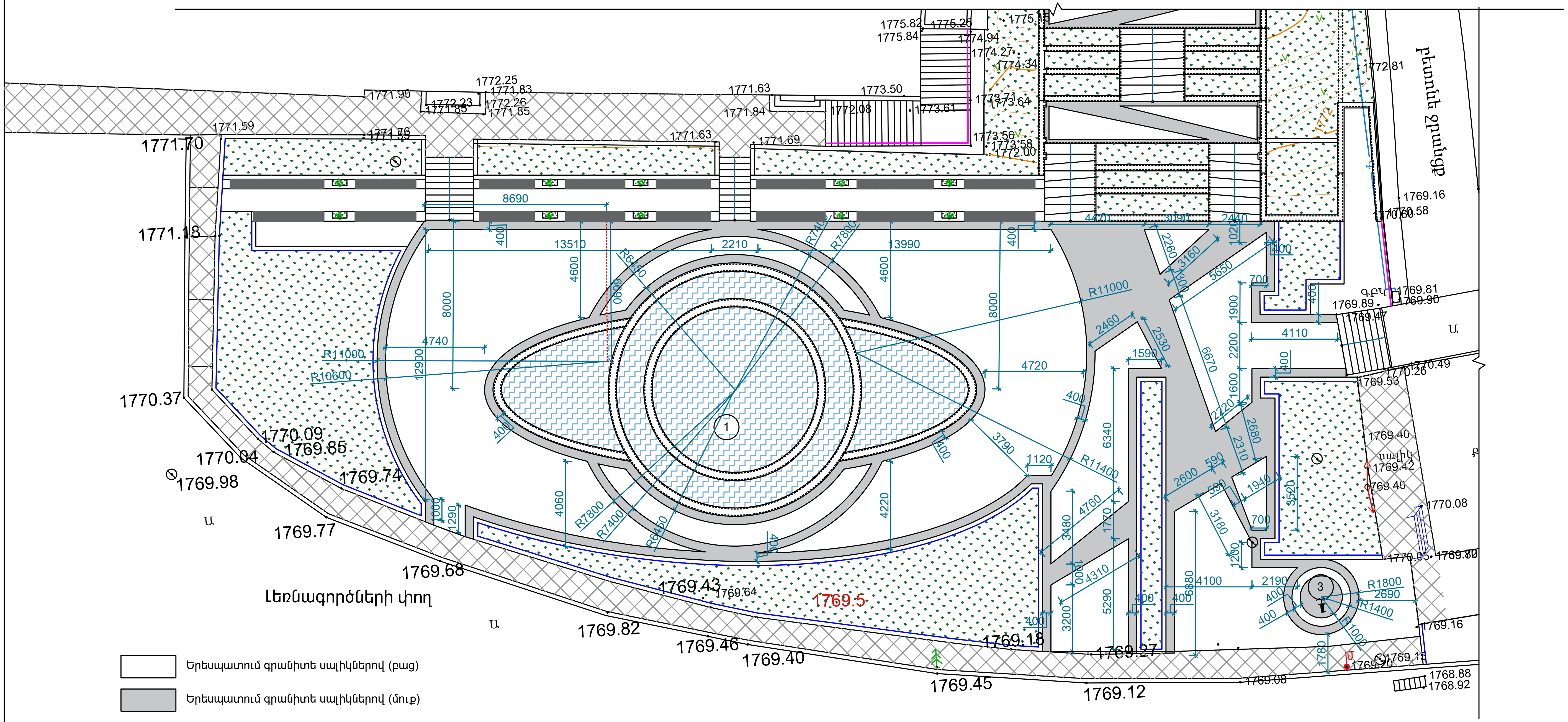


| | |
|---|---|
| (բաց) | Երեսպատում գրանիտե սալիկներով (բաց) |
| (մուգ) | Երեսպատում գրանիտե սալիկներով (մուգ) |

## ԾԱՆՈԹՈՒԹՅՈՒՆ

Մանրամասն հանգույցները կտրամադրվեն շինարարության ընթացքում, հեղինակային հսկողության աշխատանքների շրջանակներում:

| | | |
|---|---|---|
| ՏՆՕՐԵՆ | Հ. ԽԱՉԱՏՐՅԱՆ | |
| Ն.Գ.Ճ | Հ. ԲԱԴՈՅԱՆ | |
| ՃԱՐՏԱՐԱՊԵՏ | Ա. ԿԱՐԱՊԵՏՅԱՆ | |
| ՃԱՐՏԱՐԱՊԵՏ | Խ. ՎԱՐԴԱՆՅԱՆ | |

ՔԱՋԱՐԱՆԻ ՀԱՄԱՅՆՔԱՊԵՏԱՐԱՆԻ ՀԱՐԱԿԻՑ ԱՅԳՈՒ ԲԱՐԵԿԱՐԳՄԱՆ ՆԱԽԱԳԻԾ

ՃԱՐՏԱՐԱՊԵՏԱՇԻՆԱՐԱՐԱԿԱՆ ՄԱՍ

| ՍԱԼՎԱԾՔԻ ՀԱՏԱԿԱԳԻԾ | ՓՈՒԼ | ԹԵՐԹ | ԹԵՐԹԵՐ |
|---|---|---|---|
| | ԱՆ | Ճ-17 | 23 |

ՀԱՐՏԵՐԻՆ
ՆԱԽԱԳԻԾ ԵՎ ԴԻԶԱՅՆ

# ՏԵՂԱՆՔԻ ԼՈՒՍԱՆԿԱՐՆԵՐ

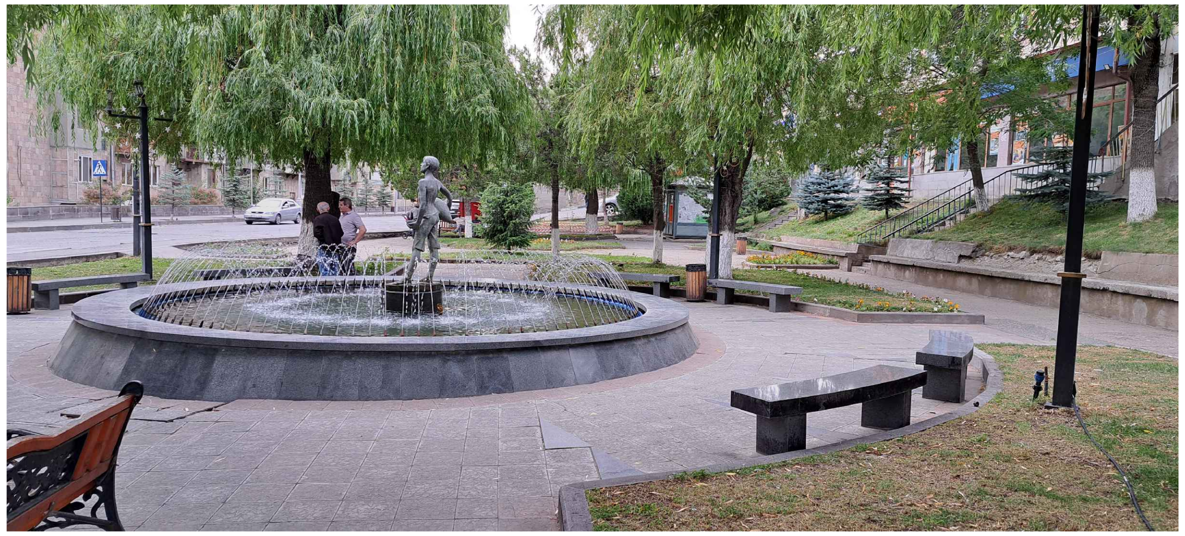

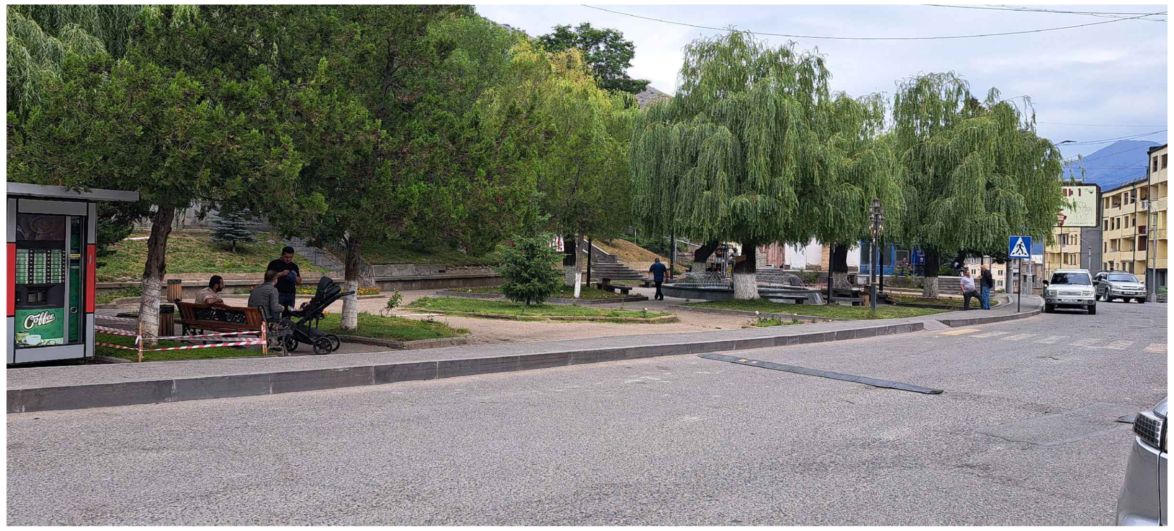

| | | | |
|---|---|---|---|
| ՏՆՕՐԵՆ | Հ. ԽԱՉԱՏՐՅԱՆ | | ՔԱՋԱՐԱՆԻ ՀԱՄԱՅՆՔԱՊԵՏԱՐԱՆԻ ՀԱՐԱԿԻՑ ԱՅԳՈՒ ԲԱՐԵԿԱՐԳՄԱՆ ՆԱԽԱԳԻԾ |
| Ն.Գ.Ճ | Հ. ԲԱՂՈՅԱՆ | | |
| ՃԱՐՏԱՐԱՊԵՏ | Ա. ԿԱՐԱՊԵՏՅԱՆ | | ՃԱՐՏԱՐԱՊԵՏԱՇԻՆԱՐԱՐԱԿԱՆ ՄԱՍ |
| ՃԱՐՏԱՐԱՊԵՏ | Խ. ՎԱՐԴԱՆՅԱՆ | | |

| | ՓՈՒԼ | ԹԵՐԹ | ԹԵՐԹԵՐ |
|---|---|---|---|
| ՏԵՂԱՆՔԻ ԼՈՒՍԱՆԿԱՐՆԵՐ | ԱՆ | Ճ-18 | 23 |

ՆԱԽԱԳԻԾ ԵՎ ԴԻԶԱՅՆ

## ՏԵՂԱՆՔԻ ԼՈՒՍԱՆԿԱՐՆԵՐ

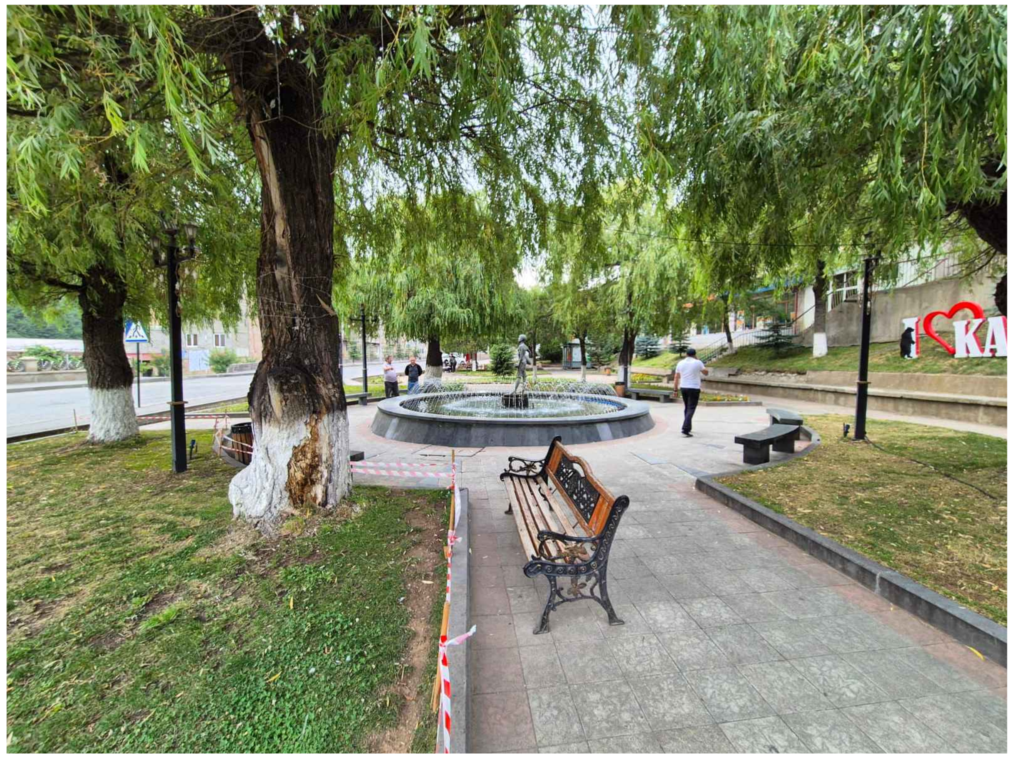

| | | | | | |
|---|---|---|---|---|---|
| ՏՆՕՐԵՆ | Հ. ԽԱՉԱՏՐՅԱՆ | | ՔԱՋԱՐԱՆԻ ՀԱՄԱՅՆՔԱՊԵՏԱՐԱՆԻ ՀԱՐԱԿԻՑ ԱՅԳՈՒ ԲԱՐԵԿԱՐԳՄԱՆ ՆԱԽԱԳԻԾ | | |
| Ն.Գ.Ճ | Հ. ԲԱԴՈՅԱՆ | | | | |
| ՃԱՐՏԱՐԱՊԵՏ | Ա. ԿԱՐԱՊԵՏՅԱՆ | | ՃԱՐՏԱՐԱՊԵՏԱՇԻՆԱՐԱՐԱԿԱՆ ՄԱՍ | | |
| ՃԱՐՏԱՐԱՊԵՏ | Խ. ՎԱՐԴԱՆՅԱՆ | | | | |
| | | | ՏԵՂԱՆՔԻ ԼՈՒՍԱՆԿԱՐՆԵՐ | ՓՈՒԼ | ԹԵՐԹ | ԹԵՐԹԵՐ |
| | | | | ԱՆ | Ճ-19 | 23 |

# ԵՌԱՉԱՓ ՊԱՏԿԵՐՆԵՐ

ԾԱՆՈԹՈՒԹՅՈՒՆ

ԵՌԱՉԱՓ ՊԱՏԿԵՐՆԵՐՈՒՄ Ի ՀԱՄԵՄԱՏ ՆԱԽԱԳԾԻՆ ԱՌԿԱ ԵՆ ՈՉ ԷԱԿԱՆ ԱՆՀԱՄԱՊԱՏԱՍԽԱՆՈՒԹՅՈՒՆՆԵՐ:

| | | | | | | |
|---|---|---|---|---|---|---|
| ՏՆՕՐԵՆ | Հ. ԽԱՉԱՏՐՅԱՆ | | ՔԱՋԱՐԱՆԻ ՀԱՄԱՅՆՔԱՊԵՏԱՐԱՆԻ ՀԱՐԱԿԻՑ ԱՅԳՈՒ ԲԱՐԵԿԱՐԳՄԱՆ ՆԱԽԱԳԻԾ | | | |
| Ն.Գ.Ճ | Հ. ԲԱՂՈՅԱՆ | | | | | |
| ՃԱՐՏԱՐԱՊԵՏ | Ա. ԿԱՐԱՊԵՏՅԱՆ | | ՃԱՐՏԱՐԱՊԵՏԱՇԻՆԱՐԱՐԱԿԱՆ ՄԱՍ | | | |
| ՃԱՐՏԱՐԱՊԵՏ | Խ. ԿԱՐԴԱՆՅԱՆ | | | | | |
| | | | ԵՌԱՉԱՓ ՊԱՏԿԵՐՆԵՐ | ՓՈՒԼ | ԹԵՐԹ | ԹԵՐԹԵՐ |
| | | | | ԱՆ | Ճ-20 | 23 |

ՃԱՐՏՃԻՆ
ՆԱԽԱԳԻԾ ԵՎ ԴԻԶԱՅՆ

# ԵՌԱՉԱՓ ՊԱՏԿԵՐՆԵՐ

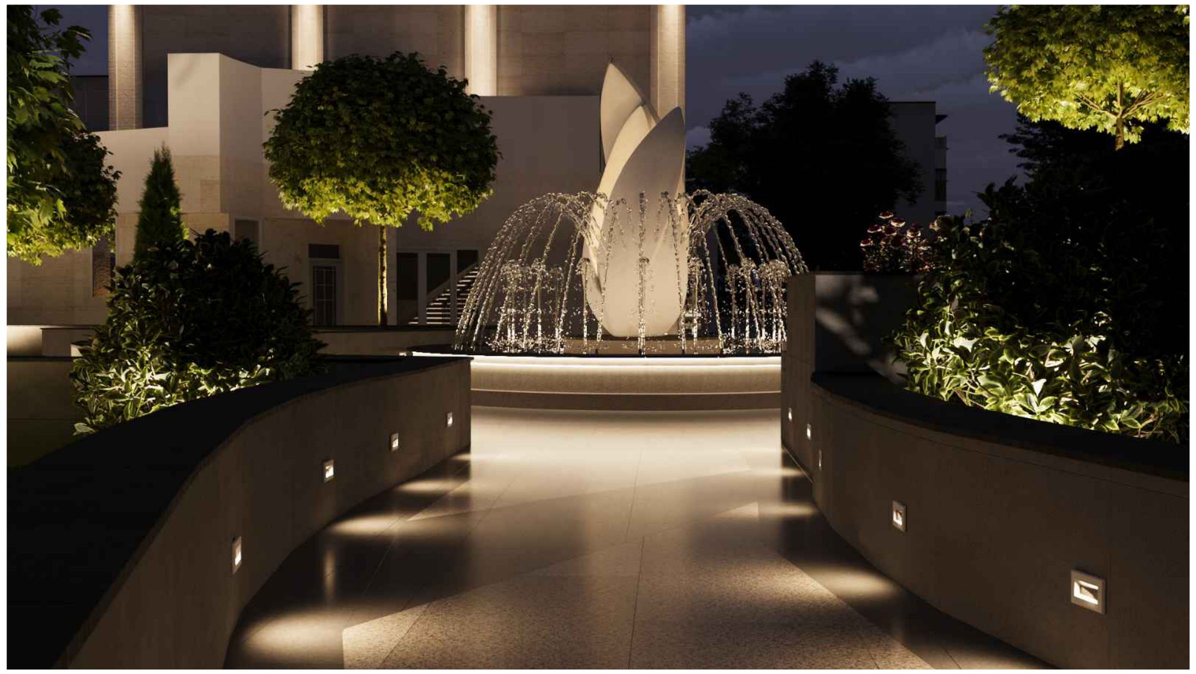

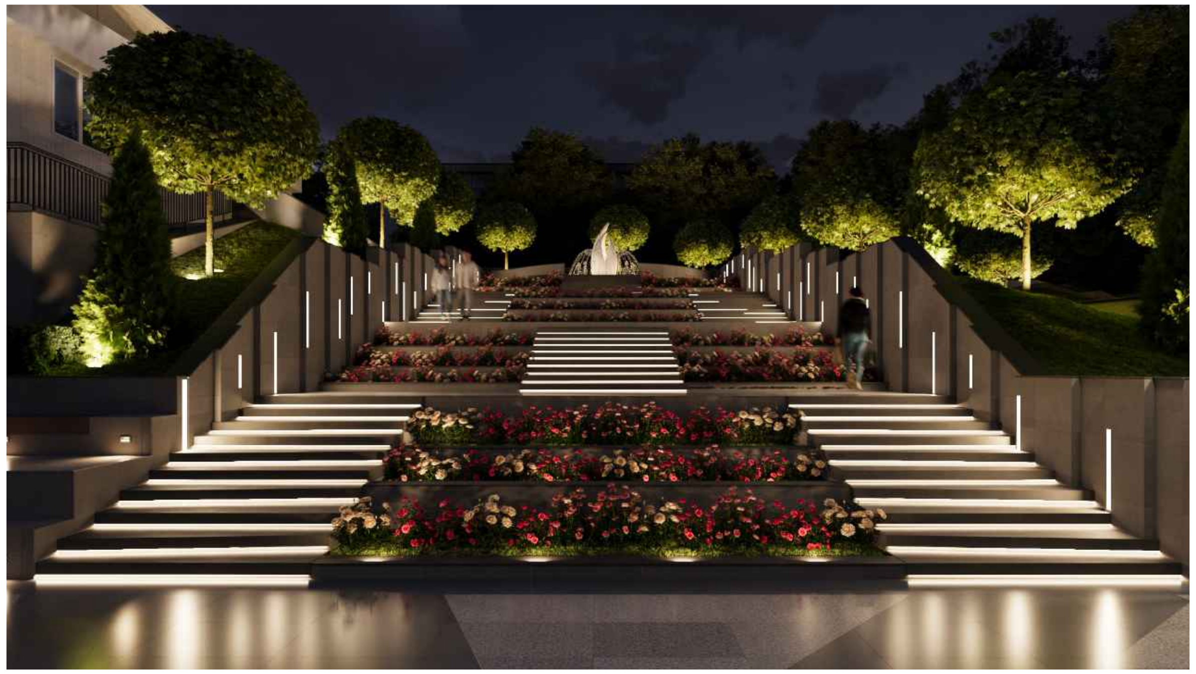

ԾԱՆՈԹՈՒԹՅՈՒՆ

ԵՌԱՉԱՓ ՊԱՏԿԵՐՆԵՐՈՒՄ Ի ՀԱՄԵՄԱՏ ՆԱԽԱԳԾԻՆ ԱՌԿԱ ԵՆ ՈՉ ԷԱԿԱՆ ԱՆՀԱՄԱՊԱՏԱՍԽԱՆՈՒԹՅՈՒՆՆԵՐ:

| | | | | | | |
|---|---|---|---|---|---|---|
| ՏՆՕՐԵՆ | Հ. ԽԱՉԱՏՐՅԱՆ | | ՔԱՋԱՐԱՆԻ ՀԱՄԱՅՆՔԱՊԵՏԱՐԱՆԻ ՀԱՐԱԿԻՑ ԱՅԳՈՒ ԲԱՐԵԿԱՐԳՄԱՆ ՆԱԽԱԳԻԾ | | | |
| Ն.Գ.Ճ | Հ. ԲԱԴՈՅԱՆ | | | | | |
| ՃԱՐՏԱՐԱՊԵՏ | Ա. ԿԱՐԱՊԵՏՅԱՆ | | ՃԱՐՏԱՐԱՊԵՏԱՇԻՆԱՐԱՐԱԿԱՆ ՄԱՍ | | | |
| ՃԱՐՏԱՐԱՊԵՏ | Խ. ՎԱՐԴԱՆՅԱՆ | | | | | |
| | | | ԵՌԱՉԱՓ ՊԱՏԿԵՐՆԵՐ | ՓՈՒԼ | ԹԵՐԹ | ԹԵՐԹԵՐ |
| | | | | ԱՆ | Ճ-21 | 23 |

ՃԱՐՏՇԻՆ
ՆԱԽԱԳԻԾ ԵՎ ԴԻԶԱՅՆ

# ԾԱՎԱԼԱԹԵՐԹ

| | ՔԱՆԴՄԱՆ ԱՇԽԱՏԱՆՔՆԵՐ | | | |
|---|---|---|---|---|
| | Աշխատանքների անվանում | Չափ. միավոր | Ծավալը | Ծանոթություն |
| 1 | 2 | 3 | 4 | 5 |
| | Սալվածք, հատակներ | | 0 | |
| 1 | Տարածքի ասֆալտբետոնե շերտի քանդում | ք.մ<br>խ.մ | 659.7<br>32.9 | միջ. h=50մմ |
| 2 | Խճի շերտի քանդում ասֆալտբետոնե շերտի տակ | խ.մ | 63.0 | միջ. h=100մմ |
| 3 | Բետոնե հատակի սալիկների քանդում, բետոնե կապակցող շերտով (տոմետ) | ք.մ | 402.0 | - |
| 4 | Բազալտե հատակի սալիկների քանդում, բետոնե կապակցող շերտով | ք.մ | 84.6 | - |
| 5 | Բետոնե նստարանների քանդում (նաև մետաղական տարրերի հիմքեր) | խ.մ | 40.7 | - |
| | Եզրաքարեր | | | |
| 1 | Բետոնե եզրաքարերի քանդում | գծ.մ | 119.5 | 150x300մմ |
| 2 | Բազալտե եզրաքարերի քանդում | գծ.մ | 220.0 | 150x300մմ |
| 3 | Եզրաքարերի բետոնե հիմքերի քանդում | խ.մ | 18.1 | - |
| | Հենապատեր | | | |
| 1 | Բետոնե հենապատերի քանդում հիմքերի և բազալտե երեսպատման հետ միասին (նաև ավազանների) | խ.մ | 103.0 | - |
| 0 | Հենապատերի բազալտե երեսպատման և փասակների քանդում | ք.մ | 12.6 | - |
| | Աստիճաններ | | | |
| 1 | Բետոնե հատիակավոր աստիճանների քանդում | գծ.մ | 28.3 | 150x300մմ |
| 2 | Ե/բետոնե աստիճանների քանդում բազալտե երեսպատման հետ միասին | խ.մ | 16.3 | - |
| | Մետաղական տարրեր | | | |
| 1 | Տարածքում առկա մետաղական էլեմենտների ապամոնտաժում (բազրիքն, կանգնակներ և այլն) | տ | 2.3 | - |
| | Այլ աշխատանքներ | | | |
| 1 | Ծառի արմատի հեռացում | հատ | 42 | - |

| | | | | |
|---|---|---|---|---|
| 2 | Հուշարձանի ապամոնտաժում և պահեստավորում | հատ | 2 | 2.5 մ |
| 3 | Ցայտաղբյուր ապամոնտաժում (վերատեղադրման համար) | հատ | 1 | 0.8 մ |
| 4 | Բազալտե ծաղկամանների ապամոնտաժում և պահեստավորում | հատ | 15 | 400x600 մմ |
| 5 | Գովազդային վահանակի ապամոնտաժում (վերատեղադրման համար) | հատ | 1 | 5 մ |
| 6 | Նստարանների ապամոնտաժում և պահեստավորում (նաև գրանիտե) | հատ | 15 | 2.5 մ |
| 7 | Մետաղակայն կրպակի ապամոնտաժում և պահեստավորում | հատ | 1 | 3.5x2.1 մ |
| 8 | Լուսատուների ապամոնտաժում և պահեստավորում | հատ | 15 | 3 մ |
| 9 | Սուրճի պատրաստման սարքերի և լիցքավորման սարքի ապարատի ապամոնտաժում և պահեստավորում | հատ | 3 | 0.7x07x2 մ |
| 10 | 3-րդ կարգի գրունտի քանդում | խ.մ | 617.4 | - |
| 11 | 4-րդ կարգի գրունտի քանդում | խ.մ | 264.6 | - |
| 12 | Քանդվող գրունտի տեղափոխում | խ.մ | 882.0 | - |
| 13 | Մացառուտների և թփուտների մաքրում | ք.մ. | 104.0 | - |
| 0 | Հողային աշխատանքներ | | 0.0 | |
| 1 | Տարածքի սիզամարգերի առկա որակյալ բուսահողի շերտի քերում և կուտակում հետագա փռման և համահարթեցման համար | խ.մ. | 109.2 | - |
| 0 | Շին. աղբի | | | |
| 1 | Տարածում կուտակված շին. աղբի մաքրում | տ | 705.0 | - |
| 2 | Շին. աղբի բարձում և տեղափոխում | տ | 705.0 | - |

ԾԱՆՈԹՈՒԹՅՈՒՆ

1. Ծավալաթերթում ներառված են արտաքին հարդարման հիմնական աշխատանքները, հնարավոր է առաջանան լրացուցիչ աշխատանքներ, քանդման աշխատանքներից հետո:

| | | | |
|---|---|---|---|
| ՏՆՕՐԵՆ | Հ. ԽԱՉԱՏՐՅԱՆ | | ՔԱՋԱՐԱՆԻ ՀԱՄԱՅՆՔԱՊԵՏԱՐԱՆԻ ՀԱՐԱԿԻՑ ԱՅԳՈՒ ԲԱՐԵԿԱՐԳՄԱՆ ՆԱԽԱԳԻԾ |
| Ն.Գ.Ճ | Հ. ԲԱԴՈՅԱՆ | | |
| ՃԱՐՏԱՐԱՊԵՏ | Ա. ԿԱՐԱՊԵՏՅԱՆ | | ՃԱՐՏԱՐԱՊԵՏԱՇԻՆԱՐԱՐԱԿԱՆ ՄԱՍ |
| ՃԱՐՏԱՐԱՊԵՏ | Խ. ՎԱՐԴԱՆՅԱՆ | | |

| | ՓՈՒԼ | ԹԵՐԹ | ԹԵՐԹԵՐ |
|---|---|---|---|
| ԾԱՎԱԼԱԹԵՐԹ | ԱՆ | Ճ-22 | 23 |

ՃԱՐՏՇԻՆ
ՆԱԽԱԳԻԾ ԵՎ ԴԻԶԱՅՆ

# ԾԱՎԱԼԱԹԵՐԹ

## ԲԱՐԵԿԱՐԳՄԱՆ ԱՇԽԱՏԱՆՔՆԵՐ

| | Աշխատանքների անվանում | Չափ. միավոր | Ծավալը | Ծանոթություն |
|---|---|---|---|---|
| 1 | 2 | 3 | 4 | 5 |
| | Սալվածք, հատակներ | | 0 | |
| 1 | Մայթի գրանիտե սալիկներ, 30մմ (բարդ /դեկորատիվ/ նկարվածքով) | ք.մ. | 1054.1 | նմուշը համաձայնեցնել |
| 2 | Սալիկների ց/ավազե կապակցվող շերտ | ք.մ. | 1054.1 | 30մմ |
| 3 | Ե/բետոնե սալ (ամրանային ցանցով Ø4Bp-I ,150x150մմ բջիջներով) | խ.մ | 74.4 | 80մմ |
| 4 | Խճով տոփանած բնահող | խ.մ | 105.4 | 100մմ |
| 5 | Ասֆալտբետոնե շերտի /մանրահատիկ/ | ք.մ. | 14.2 | 50 մմ |
| 6 | Ասֆալտբետոնե շերտի տակ խճի շերտ՝ ներծծված տաք բիտումե մածուծանի շերտով | խ.մ | 1.42 | 100մմ |
| 7 | Տակտիլային ցուցանակ 300x300x15 մմ | ք.մ | 21.8 | նմուշը համաձայնեցնել |
| | Եզրաքարեր | | | |
| 1 | Եզրաքարերի գրանիտե երեսապատում, 100,200,300x30մմ | ք.մ. | 109.1 | նմուշը համաձայնեցնել |
| 2 | Բետոնե եզրաքարեր հիմքերի հետ միասին | խ.մ | 18.1 | - |
| | Հենապատեր և կամուրջ | | | |
| 1 | Երեսապատում տրավերտինե սալիկներով 30մմ, մետաղական ցանցով, Ø3BpI ք.100x100 | ք.մ | 208.7 | նմուշը համաձայնեցնել |
| 2 | Գրանիտե թասակի իրականացում 320(420)x30 մմ | գծ.մ | 205.1 | նմուշը համաձայնեցնել |
| 3 | Դեկորատիվ էլեմենտի իրականացում b=100x180 մմ լայնությամբ թեթևաբետոնե բլոկներից | ք.մ | 10.0 | - |
| | Այլ աշխատանքներ | | | |
| 1 | Ծաղկամանների երեսապատում տրավերտինե սալիկներով 30մմ ,մետաղական ցանցով, Ø3BpI ք.100x100 | ք.մ | 52.1 | նմուշը համաձայնեցնել |
| 2 | Ծաղկամանների գրանիտե թասակի տեղադրում 300x30մմ | գծ.մ | 69.9 | նմուշը համաձայնեցնել |
| 3 | Բազրիքի տեղադրում h=900 մմ, գործարանային արտադրանք, փոշեներկված | գծ.մ | 66.5 | նմուշը համաձայնեցնել |
| 4 | Բազրիքի տեղադրում h=600 մմ, գործարանային արտադրանք, փոշեներկված | գծ.մ | 41.0 | նմուշը համաձայնեցնել |
| 5 | Նստարան, գործարանային արտադրանք, փոշեներկված | հատ | 8 | նմուշը համաձայնեցնել |
| 6 | Աղբաման, գործարանային արտադրանք, փոշեներկված | հատ | 6 | նմուշը համաձայնեցնել |
| 7 | Ջրավազանի (1,2) երեսապատում (գրանիտ, ջրակայուն սոսինձով) 40մմ, մետաղական ցանցով, Ø3BpI ք.100x100 | ք.մ. | 29.5 | նմուշը համաձայնեցնել |
| 8 | Ջրավազանի (1,2) երեսապատում (գրանիտ, ջրակայուն սոսինձով) 20մմ, մետաղական ցանցով, Ø3BpI ք.100x100 | ք.մ. | 212.2 | նմուշը համաձայնեցնել |
| 9 | Ջրավազանի (1,2) գրանիտե թասակի տեղադրում 450x30մմ | գծ.մ | 114.9 | նմուշը համաձայնեցնել |
| 10 | Ջրավազանի (2) գրանիտե թասակի տեղադրում Ø 1900x30 մմ | հատ | 1.0 | նմուշը համաձայնեցնել |
| 11 | Ջրավազանի (1,2) հատակի գրանիտ 20մմ | ք.մ. | 146.1 | նմուշը համաձայնեցնել |
| 12 | Ջրամեկուսիչ շերտ, երկտակ (ջրավազան 1,2) | ք.մ. | 341.3 | - |
| 13 | Տրիբունա (1,2,3) և նստարանի երեսապատում տրավերտինե սալիկներով 30մմ, մետաղական ցանցով, Ø3BpI ք.100x100 | ք.մ. | 45.9 | նմուշը համաձայնեցնել |
| 14 | Տրիբունա (1,2,3) երեսապատում գրանիտե սալիկներով 30մմ, հատակի | ք.մ. | 54.4 | նմուշը համաձայնեցնել |
| 15 | Տրիբունա (1,2,3) և նստարան, փայտե մշակված և լաքապատված դետալներ 50x50 չափերի, ամրացնել դյուբելներով | գծ.մ | 78.9 | նմուշը համաձայնեցնել |
| 16 | Հատակների, աստիճանների, հենապատերի և ծաղկամանների սալիկների մշակում (փայլեցում) | ք.մ. | 1805.2 | |
| 0 | Հողային աշխատանքներ | | 0.0 | |
| 1 | Կուտակված բուսահողի փռում սիզամարգերում, համարաթեցումով, ավելացնելով 20% կարմիր ավազ 27.3 խ.մ | խ.մ. | 136.5 | h=150 մմ |
| 2 | Տույա h=1.5-2.0 մ,բրգաձև | հատ | 14 | նմուշը համաձայնեցնել |
| 3 | Եղևնի h=1.5-2.0 մ, արծաթափայլ | հատ | 12 | նմուշը համաձայնեցնել |
| 4 | Ակացիյա h=2.0-2.5 մ, գնդաձև | հատ | 24 | նմուշը համաձայնեցնել |
| 5 | Կիպրոս, (բիրյուչինա) h=1.0-1.5 մ, սյունաձև | հատ | 613 | նմուշը համաձայնեցնել |
| 6 | Անյուտա ծաղիկ | հատ | 62 | նմուշը համաձայնեցնել |
| 7 | Գաճաճ վարդ ծաղիկ | հատ | 62 | նմուշը համաձայնեցնել |
| 8 | Գացանյա ծաղիկ | հատ | 62 | նմուշը համաձայնեցնել |
| 9 | Կանաչապատ | ք.մ. | 907.8 | նմուշը համաձայնեցնել |

## ՆԵՐՔԻՆ ՀԱՐԴԱՐՄԱՆ ԱՇԽԱՏԱՆՔՆԵՐԻ ԱՄՓՈՓԱԳԻՐ

| Հ/Հ | Աշխատանքների անվանում | Չափ. միավոր | Քանակը | Ծանոթություն |
|---|---|---|---|---|
| | Հատակ | | | |
| 1 | Պրեսգրանիտե շրիշակ -80մմ | գ.մ | 19.9 | համաձայնեցնել |
| | Առաստաղ | | | |
| 1 | Պլաստմասե կախովի առաստաղ | ք.մ. | 24.7 | համաձայնեցնել |
| | Պատեր | | | |
| 1 | Ց/ավազի շերտ b=30մմ մետաղական ցանցով, Ø3BpI ք.100x100 | ք.մ. | 52.5 | - |
| 2 | Պատերի և շեպերի մածկապատում, ներկում լատեքսով | ք.մ. | 52.5 | երկտակ |

## ԱՍՏԻՃԱՆՆԵՐԻ ՄԱՍՆԱԳԻՐ

| Հ/Հ | Աշխատանքների անվանում | Չափ. միավոր | Ա-1 | Ա-2 | Ա-3 | Ա-3' | Ա-4 | Ա-5 | Ա-5' | Ա-6 | ԿԱ-1 | ԿԱ-2 | Ընդամենը | Ծանոթություն |
|---|---|---|---|---|---|---|---|---|---|---|---|---|---|---|
| 1 | Գրանիտե սալերի իրականացում 30մմ հաստությամբ, ց/ա շաղախով Ø3BpI ք.100x100 ցանցով (հարթակ,աստիճան) | ք.մ | 11.2 | 7.4 | 11.4 | 11.4 | 15.95 | 11.4 | 11.4 | 15.95 | 43.1 | 23.3 | 162.50 | b=30մմ |

## ԾԱՆՈԹՈՒԹՅՈՒՆ

1. Ծավալաթերթում ներառված են արտաքին հարդարման հիմնական աշխատանքները, հնարավոր է առաջանան լրացուցիչ աշխատանքներ, քանդման աշխատանքներից հետո:

| | | |
|---|---|---|
| ՏՆՕՐԵՆ | Հ. ԽԱՉԱՏՐՅԱՆ | |
| Ն.Գ.Ճ | Հ. ԲԱԴՈՅԱՆ | |
| ՃԱՐՏԱՐԱՊԵՏ | Ա. ԿԱՐԱՊԵՏՅԱՆ | |
| ՃԱՐՏԱՐԱՊԵՏ | Խ. ՎԱՐԴԱՆՅԱՆ | |

ՔԱՋԱՐԱՆԻ ՀԱՄԱՅՆՔԱՊԵՏԱՐԱՆԻ ՀԱՐԱԿԻՑ ԱՅԳՈՒ ԲԱՐԵԿԱՐԳՄԱՆ ՆԱԽԱԳԻԾ

ՃԱՐՏԱՐԱՊԵՏԱՇԻՆԱՐԱՐԱԿԱՆ ՄԱՍ

| ԾԱՎԱԼԱԹԵՐԹ | ՓՈՒԼ | ԹԵՐԹ | ԹԵՐԹԵՐ |
|---|---|---|---|
| | ԱՆ | Ճ-23 | 23 |

## ԲՈՎԱՆԴԱԿՈՒԹՅՈՒՆ


ԲԱՑԱՏՐԱԳԻՐ

1. Ընդհանուր դրույթներ
2. Շինարարության պայմանները
3. Շինարարութիւթյան կազմակերպատեխնոլոգիական սխեման
4. Շինարարության ժամկետները
5. Հիմնական շինարարական մեքենաների և մեխանիզմների պահանջարկը
6. Շինարարության կարիքների համար ջրի և էներգառեսուրսների պահանջարկը
7. Շինմոնտաժային աշխատանքների որակի հսկումը
8. Անվտանգության տեխնիկայի, աշխատանքի պաշտպանության, բնապահպանական և հրդեհային անվտանգության պահանջներ

ԳԾԱԳՐԵՐ

ՇԿ-1 Բացատրագիր

ՇԿ-2 Բացատրագիր շարունակություն

ՇԿ-3 Բացատրագիր շարունակություն,

ՇԿ-4 ՇԳՀ՝ քանդման աշխատանքներ

ՇԿ-5 ՇԳՀ՝ բարեկարգման աշխատանքներ

ՇԿ-6 Աշխատանքների կատարման ժամանակացույց։


Աշխատանքներն իրականացվում են ինչպես մեքենայացված եղանակով, այնպես էլ ձեռքով։

**4. Շինարարության ժամկետները**

Շինարարության նորմատիվ տևողությունը որոշվել է հիմնական աշխատանքների ծավալների և տեխնոլոգիական հաջորդականության հաշվառման հիման վրա։

Օբյեկտի կառուցման ընդհանուր տևողությունը կազմում է **12 ամիս** ։

Բանվորների առավելագույն քանակը կազմել է 23 **մարդ**, միջինը՝ **12 մարդ**։

Գումարային աշխատատարությունը կազմում է **4090 ,0 մարդ-օր։**

**5.Հիմնական շինարարական մեքենաների և մեխանիզմների պահանջարկը**

Հիմնական շինարարական մեքենաների և մեխանիզմների պահանջարկը որոշվել է աշխատանքների ծավալների և բնույթի հիման վրա՝ հաշվի առնելով շինարարության հատուկ պայմանները։

Հիմնական մեքենաների և մեխանիզմների անվանացանկը բերված է աղյուսակ 1-ում, իսկ գործիքների, հարմարանքների, հանդերձանքի անվանացանկն աղյուսակ 2-ում։

**Աղյուսակ 1 Շինարարական մեխանիզմների անվանացանկ**

| NN | Անվանում | Մակնիշ | Քանակ |
|---|---|---|---|
| 1 | Մանիպուլյատոր | IVECO /Fassi | 1 |
| 2 | Մինի -էքսկավատոր | JCB 1CX / Rippa կամ այլ նմանատիպեր/ | 1 |
| 3 | Ավտոբեռնիչ | Bobcat S630 | 1 |
| 4 | Փոքր մեքենայացման միջոցներ | կոմպլեկտ | 3 |
| 5 | Շարժական FUBAG դիզելային էլեկտրակայան DS 6500 AC ES, 431743, գաբարիտները՝ 960*540*650մմ | | 2 |
| 6 | Ավտոինքնաթափ Камаз | Ըստ պահանջի | |
| 7 | ЗИЛ բեռնատար | | 1 |
| 8 | Սայլակներ և պատգարակներ | Ըստ պահանջի | |

## ԲԱՑԱՏՐԱԳԻՐ

1. Ընդահուր դրույթներ

«Շինարարության կազմակերպում» բաժինը մշակված է նախագծման տեխնիկական առաջադրանքի հիման վրա համաձայն ՀՀ ՇՆ 3.01.01-09 և ընդգրկում է

- բացատրագիր,
- աշխատանքների կատարման ժամանակացույցեր,
- շինարարական գլխավոր հատակագծեր,

Բաժնի մշակման ժամանակ օգտագործվել են հետևյալ նորմատիվային փաստաթղթերը.

- ՀՀ ՇՆ 3.01.01-09 «Շինարարության կազմակերպում »,
- ՀՀ Քաղաքացիական օրենսգիրք,
- ՀՀՇՆ 13-02-2022 «Անվտանգության տեխնիկան շինարարությունում»,
- ՀՀՇՆ 13-03-2022 -« Կրող և պատող կոնստրուկցիաներ»,
- ՄՆԻՊ 3.02.01-87 «Հողային կառույցներ, հիմնատակեր և հիմքեր »,

**2. Շինարարության պայմանները**

Քաջարան համայնքի Լեռնագործների փողոցին հարակից զբոսայգին զբաղեցնում է մոտ 2300 քմ։ Տարածքում առկա են օբյեկտներ, որոնք բարեկարգման աշխատանքների կատարման ժամանակ որևէ փոփոխություն չեն կրում։

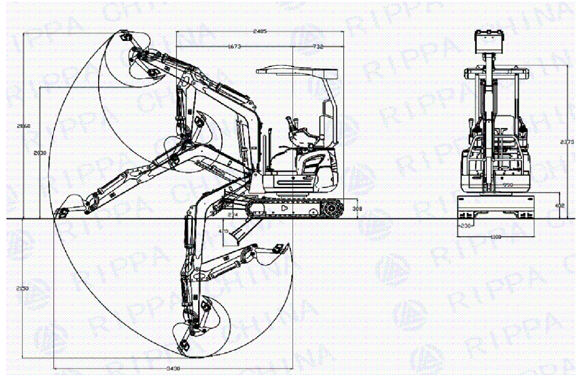

Բեռնաթափման աշխատանքներում առաջարկվում է առաջարկվում է **Bobcat S630** բեռնիչը։ **https://bobcatrussia.ru/catalog/kolesnye-mini-pogruzchiki/bobcat-s630/**

Բեռնամբարձությունը 1040 կգ, ամբարձման բարձրությունը՝3070մմ

Տարածքը մասամբ ժամանակավոր ցանկապատվելու է մետաղական տրամատավոր թիթեղներով։

Շինարարության պայմանների բարդությունը պայմանավորված է փողոցի և զբոսայգու տեղամասի նիշերի տարբերությամբ, ինչը կպահանջի մուտքային մասում թեքահարթակի իրականացում՝ մեխանիզմների մուտքն ապահովելու համար։

**3. Շինարարության կազմակերպատեխնոլոգիական սխեման**

**3.1 Նախապատրաստական աշխատանքներ**

Նախապատրաստական փուլում իրականացվում են՝

- պահեստային հարթակների կարգավորում,
- ժամանակավոր ինժեներական ցանցերի տեղադրում,
- մեխանիզմների փոխադրում շինհրապարակ,
- բանվորների հրահանգավորում անվտանգության տեխնիկայի և էկոլոգիական անվտանգության վերաբերյալ,
- հակահրդեհային միջոցների տեղադրում։

**3.2. Քանդման և բարեկարգման աշխատանքներ**

Քանդման և բարեկարգման աշխատանքները նպատակահարմար է իրականացնել 2 փուլով։ Փուլերի բաժանումը պատկերված է գրաֆիկական մասում։

Որպես մոնտաժային մեխանիզմ առաջարկվում է մինի-մանիպուլյատոր IVECO / Fassi 1-5 տ։ Սլաքի սեկցիաների քանակը մինչև 5։

https://autoline24.am/-/prodazha/bortovye-gruzoviki/IVECO/Stralis-310--24041015561797590100

| | | | | | |
|---|---|---|---|---|---|
| ՏՆՕՐԵՆ | Հ. ԽԱՉԱՏՐՅԱՆ | | ՔԱՋԱՐԱՆԻ ՀԱՄԱՅՆՔԱՊԵՏԱՐԱՆԻ ՀԱՐԱԿԻՑ ԱՅԳՈՒ ԲԱՐԵԿԱՐԳՄԱՆ ՆԱԽԱԳԻԾ | | |
| Ն.Գ.Ճ | Հ. ԲԱԴՈՅԱՆ | | | | |
| | | | ՇԻՆԱՐԱՐՈՒԹՅԱՆ ԿԱԶՄԱԿԵՐՊՄԱՆ ՆԱԽԱԳԻԾ | | |
| | | | ԲԱՑԱՏՐԱԳԻՐ | ՓՈՒԼ | ԹԵՐԹ | ԹԵՐԹԵՐ |
| | | | | ԱՆ | ՇԿ-01 | 6 |

Մանիպուլյատորը կիրառվում է բեռնաթափման աշխատանքներում, հուշարձանի կառուցման ժամանակ և այլ անհրաժեշտ դեպքերում:

Որպես հողափոր մեխանիզմ / շատրվանների կառուվում, հուշարձանի պատվանդանի հիմք, եզրաքարերի խրամատներ / առաջարկելի է JSB 1CX մինի-էքսկավատորի կիրառումը, որի լայնությունը կազմում է 1100 մմ, երկարությունը 2450 մմ, զանգվածը բեռնված վիճակում մինչև 4 տ https://exkavator.ru/excapedia/technic/jcb_1cx#moshchnost:

Այն օժտված է փոխարինվող գործիքներով, ինչի հաշվին կիրառելի է նաև ծառատնկման աշխատանքներում:

**Աղյուսակ 2**

**Շինարարական գործիքների, հարմարանքների, հանդերձանքի անվանացանկ**

| NN | Անվանում | Մակնիշ | Քանակ |
|---|---|---|---|
| 1 | Հատիչներ (հավաքածու) | | 2 |
| 2 | Բանալիներ (հավաքածու) | | 2 |
| 3 | Մուրճեր (հավաքածու) | | 2 |
| 4 | Բահ սովորական | | 2 |
| 5 | Բահ թիակային | ЛР | 4 |
| 6 | Ակցան | | 3 |
| 7 | Հարթաշուրթ | | 3 |
| 8 | Երկարաճիտ կիրզէ կոշիկներ | | 12 |
| 9 | Ձեռնոցներ | Ըստ պահանջի | |
| 10 | Պաշտպանիչ ակնոցներ | | 10 |
| 11 | Աղբակուտակիչ | | 1 |

**6. Շինարարության կարիքների համար ջրի և էներգառեսուրսների պահանջարկը**

Պահանջարկը որոշվել է աշխատանքների ծավալների, կատարման ժամկետների և Պետշինի խոշորացված նորմերի հիման վրա :

**Էներգառեսուրսների և ջրի պահանջարկ**

1 Էլեկտրաէներգիա Pհաշվ, ԿՎտ 52,0

2 Ջուր մ3/օր 1,7

Հակահրդեհային նպատակներով ջրի պահանջարկը 5 լ/վրկ:

Ստորև բերվում են ջրօգտագործման հաշվեկշիռը և անհրաժեշտ էլեկտրական հզորության հաշվարկը:

ՀԱՇՎԱՐԿ

*անհրաժեշտ էլեկտրական հզորության ,կՎտ*

1. Տարբեր էլեկտրաուժային սարքավորումներ 50
/հատիչներ, դուրեր,սղոցներ և այլն/ 3 կոմպլեկտ
2. Շինհրապարակի լուսավորում և կենցաղ 15

-------------------------------------------------------------

P տեղ.=65 կՎտ

P հաշվ.= Pտեղ.* Kպահանջ.=65 ԿՎտ * 0,8=52 ԿՎտ

ՋՐՕԳՏԱԳՈՐԾՄԱՆ ՀԱՇՎԱՐԿ

1.Ինժեներատեխնիկական անձնակազմի կենցաղային կարիքներ
2 մարդ*0,016մ³/մարդ 0,032 մ³

2.Բանվորների կենցաղային կարիքներ 23 մարդ*0,025մ³/մարդ 0,575 մ³

3. Փոքրածավալ տեխնոլոգիական կարիքներ 1,0

Ընդամենը՝ 1,7մ³

Հակահրդեհային հիդրանտներից ջրի ծախսը՝ 5լ/վրկ:

**7. Շինմոնտաժային աշխատանքների որակի հսկումը**

Շինմոնտաժային աշխատանքների բարձր որակն ու հուսալիությունն ապահովվում է շինարարական-մոնտաժային աշխատանքների արտադրական հսկման միջոցով, որն իրենից ներկայացնում է շինարարական արտադրանքի բոլոր փուլերում իրականացվող միջոցառումների համալիր:

Շինմոնտաժային աշխատանքների որակի արտադրական հսկումը ներառում է .

ա/ կոնստրուկցիաների, շինվածքների, նյութերի և սարքավորումների, աշխատանքային փաստաթղթերի մուտքային հսկումը;

բ/ արտադրական օպերացիաների և առանձին պրոցեսների օպերացիոն

| | | | | | | |
|---|---|---|---|---|---|---|
| ՏՆՕՐԵՆ | Հ. ԽԱՉԱՏՐՅԱՆ | | ՔԱՋԱՐԱՆԻ ՀԱՄԱՅՆՔԱՊԵՏԱՐԱՆԻ ՀԱՐԱԿԻՑ ԱՅԳՈՒ ԲԱՐԵԿԱՐԳՄԱՆ ՆԱԽԱԳԻԾ | | | |
| Ն.Գ.Ճ | Հ. ԲԱԳՈՅԱՆ | | | | | |
| | | | ՇԻՆԱՐԱՐՈՒԹՅԱՆ ԿԱԶՄԱԿԵՐՊՄԱՆ ՆԱԽԱԳԻԾ | | | |
| | | | ԲԱՑԱՏՐԱԳԻՐ ՇԱՐՈՒՆԱԿՈՒԹՅՈՒՆ | ՓՈՒԼ | ԹԵՐԹ | ԹԵՐԹԵՐ |
| | | | | ԱՆ | ՇԿ-02 | 6 |

ՀԱՐՏՇԻՆ
ՆԱԽԱԳԻԾ ԵՎ ԴԻԶԱՅՆ

հսկումը;

գ/ շինմոնտաժային աշխատանքների ընդունման հսկումը:

Շինարարական արտադրության որակի ապահովման համակարգն ընդգրկում է որակի տեխնիկական հսկումը, որն իրականացվում է Հայաստանի Հանրապետու քաղաքացիական օրենսգրքի 746 և 752 հոդվածների հիման վրա:

Մուտքային հսկմամբ ստուգվում է աշխատանքային փաստաթղթերի լիակազմությու տեղեկատվական անհրաժեշտ ծավալը; շինարարական կոնստրուկցիաների, շինվածքնե իրերի, նյութերի և սարքավորումների արտաքին տեսքը և համապատասխանությունը ստանդարտներին, նորմատիվային և աշխատանքային փաստաթղթերին, անձնագրերի, սերտիֆիկատների և այլ ուղեկցող փաստաթղթերի առկայությունը:

Շինարարական կառուցվածքների իրականացման որակի հսկումն անհրաժեշտ է իրականացնել ըստ ՀՀՇՆ 13-03-2022 -« Կրող և պատող կոնստրուկցիաներ»:

**8. Անվտանգության տեխնիկայի, աշխատանքի պաշտպանության, բնապահպանական և հրդեհային անվտանգության պահանջներ**

8.1. Մինչև աշխատանքների մեկնարկը պետք է կատարված լինեն տվյալ նախագծով նախատեսված անվտանգության միջոցառումները , որոնց ավարտը պետք է ձևակերպված լինի համապատասխան ակտով:

8.2. Մարդկանց գտնվելու համար վտանգավոր գոտիները պետք է, ունենան վտանգի մաս նախազգուշացնող ցուցանակներ:

8.3. Օրվա մութ ժամանակահատվածում շինարարական հրապարակը և աշխատատեղերը պետք է լուսավորված լինեն ըստ ГОСТ 12.1.046-85.

Լուսավորվածությունը պետք է լինի համաչափ , առանց կուրացնող էֆֆեկտի: Չլուսավորված տեղամասերում աշխատանքի իրականացումը չի թույլատրվում:

8.4. Աշխատանքների տեղամասերը և աշխատատեղերը պետք է ապահովված լինեն ընկերային և անհատական պաշտպանության անհրաժեշտ միջոցներով, հրդեհամարման առաջնային միջոցներով, կապի, ազդանշանման և աշխատանքի անվտանգությունն ապահովող այլ միջոցներով ՝ համաձայն գործող նորմատիվային փաստաթղթերի:

8.5. Արգելվում է թողնել կախված, անկայուն, կոնստրուկցիաներ կամ դրանց մասեր:

8.6. Էլեկտրական գործիքների հետ աշխատանքը թույլատրվում է 18-ից բարձր տարիքի անձանց: Էլեկտրիֆիկացված բոլոր գործիքները պետք է գրանցված լինեն հատուկ մատյանում և ունենան հաշվարկային համար: Կիրառելուց առաջ ստուգվում է գործիքի սարքին վիճակը՝ լարերի և բռնիչի մեկուսացումը, աշխատանքային մասի վիճակը , պարապ ընթացքում աշխատանքը և այլն: Էլեկտրական լարերի պահպանման գոտում բոլոր էլեկտրաֆիկացված գործիքները պարտադիր հողանցվում են:

8.7. Բանվորները պետք է ապահովված լինեն արտահագուստով, հատուկ կոշիկներով և անհատական պաշտպանության միջոցներով:

8.8. Աշխատանքի գոտում պետք է ունենալ հակահրդեհային միջոցներ ՝ 200 մ2 մակերեսին - կոմպլեկտ հաշվարկով:

8.9. Շինարարական աղբը պետք է ժամանակին հեռացվի , արգելվում է աղբի այրումը շինարարական հրապարակում

8□10. Անհրաժեշտ է իրականացնել փոշեմարման աշխատանքներ քանդման, սալիկների հատման, բեռների տեղափոխման ժամանակ:

**Հավելված 1**

ՇԻՆԱՐԱՐԱԿԱՆ ԳԼԽԱՎՈՐ ՀԱՏԱԿԱԳԾԻ ԺԱՄԱՆԱԿԱՎՈՐ ԿԱՌՈՒՑՎԱԾՔՆԵՐԻ ՊԱՀԱՆՋՎՈՂ ՄԱԿԵՐԵՍՆԵՐԻ ՀԱՇՎԱՐԿ

Աշխատանքների կատարման ժամանակացույցում բանվորների առավելագույն քանակը կազմել է 23 մարդ:

Համապատասխան նորմատիվային հարաբերակցության ԻՏԱ և ծառայողների թիվը կկազմի 2 մարդ և 1 պահակ:

Ըստ ստացված թվաքանակի

1.Գրասենյակի պահանջվող մակերեսը՝ F գր = 2 x 4 =8 մ²

2. Հանդերձարանի պահանջվող մակերեսը՝

F հանդ = 17 x 0,3 =5,1 մ² (17=23*0.7)

3.Ցնցուղարանի պահանջվող մակերեսը՝

1 ցնցուղ՝12 մարդուն, այսպիսով 0.4*23 /12 =1 ցնցուղ:

4. Լվացարանի պահանջվող մակերեսը՝

1 ծորակ 15 մարդու համար, այսպիսով 17/15 =1 ծորակ:

5. Սննդի ընդունման կետի պահանջվող մակերեսը ՝4 մարդուն 1 նստատեղ

17/4 =4,25 4,25*4=17 մ²:

6. Տաքացման սենյակի մակերեսը

17 x / 0.1+0.2/ =5,1 մ ² :

7.Զուգարան՝ նորմաներով 30 մարդուն 1 անցք 17/30=1 :

8. Ըստ նորմերի փակ պահեստի նվազագույն մակերեսը 20 մ²:

Նեղվածքային պայմաններից ելնելով տեղադրվում է ունիվերսալ նշանակության շարժական վագոն-շինություն 6*2,7*2,4 մ գաբարիտներով:

| | | | | | | |
|---|---|---|---|---|---|---|
| ՏՆՕՐԵՆ | Հ. ԽԱՉԱՏՐՅԱՆ | | ՔԱՋԱՐԱՆԻ ՀԱՄԱՅՆՔԱՊԵՏԱՐԱՆԻ ՀԱՐԱԿԻՑ ԱՅԳՈՒ ԲԱՐԵԿԱՐԳՄԱՆ ՆԱԽԱԳԻԾ | | | |
| Ն.Գ.Ճ | Հ. ԲԱԴՈՅԱՆ | | | | | |
| | | | ՇԻՆԱՐԱՐՈՒԹՅԱՆ ԿԱԶՄԱԿԵՐՊՄԱՆ ՆԱԽԱԳԻԾ | | | |
| | | | | | | |
| | | | ԲԱՑԱՏՐԱԳԻՐ ՇԱՐՈՒՆԱԿՈՒԹՅՈՒՆ | ՓՈՒԼ | ԹԵՐԹ | ԹԵՐԹԵՐ |
| | | | | ԱՆ | ՇԿ-03 | 6 |

ՀԱՐՏՇԻՆ
ՆԱԽԱԳԻԾ ԵՎ ԴԻԶԱՅՆ

# ԲԱՐԵԿԱՐԳՄԱՆ ՀԱՏԱԿԱԳԻԾ Մ 1:300
## (ՉԱՓԱԳՐՈՒԹՅՈՒՆ)

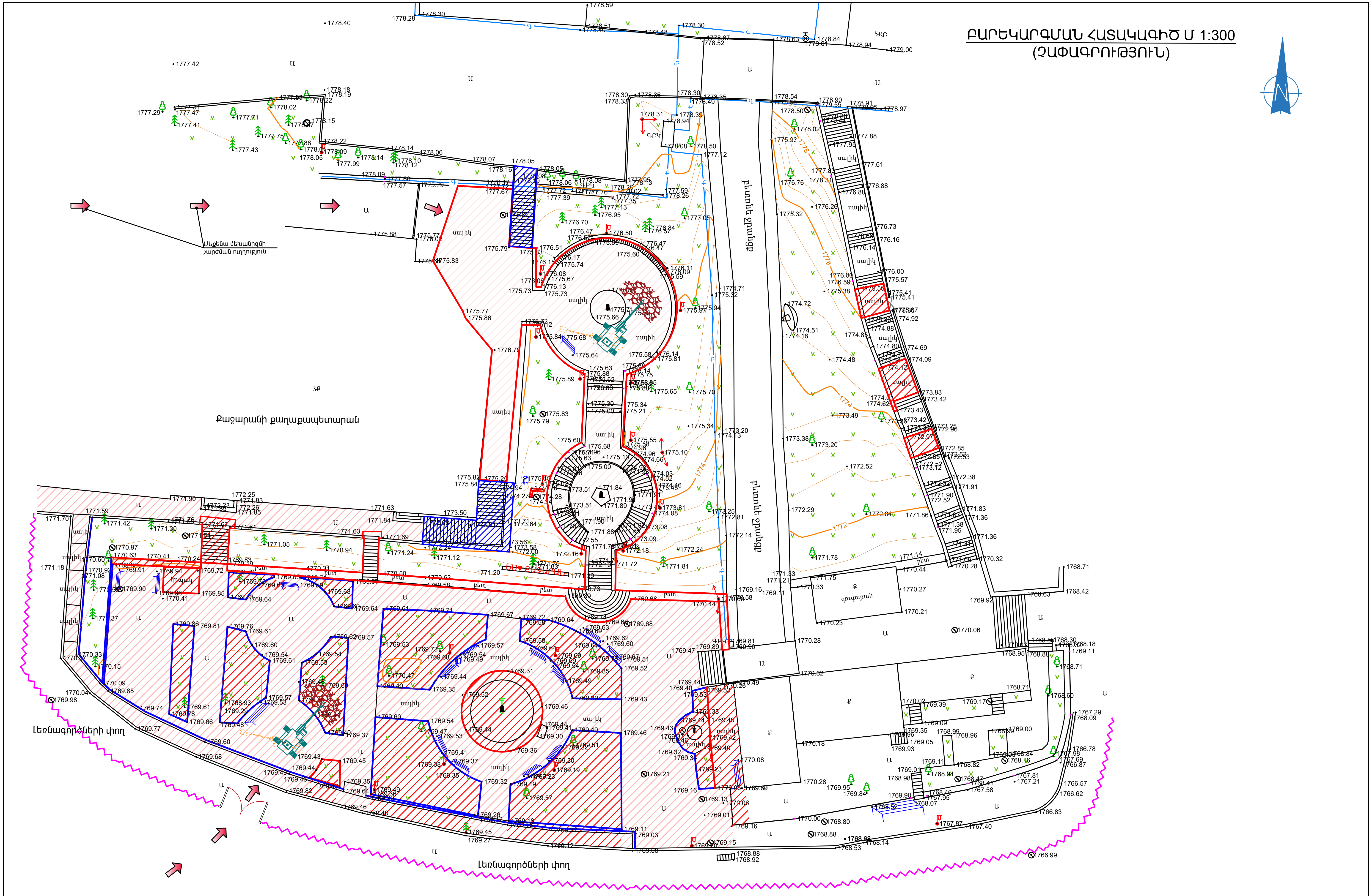


### ՊԱՅՄԱՆԱԿԱՆ ՆՇԱՆՆԵՐ

- Քանդվող և ապամոնտաժվող հատվածամասեր
- Լուսաանդրադարձիչ
- Ազդանշանային ցանկապատ
- Մեքենա մեխանիզմի շարժման ուղղություն

| | | | | | |
|---|---|---|---|---|---|
| ՏՆՕՐԵՆ | Հ. ԽԱՉԱՏՐՅԱՆ | ՔԱՋԱՐԱՆԻ ՀԱՄԱՅՆՔԱՊԵՏԱՐԱՆԻ ՀԱՐԱԿԻՑ ԱՅԳՈՒ ԲԱՐԵԿԱՐԳՄԱՆ ՆԱԽԱԳԻԾ | | | |
| Ն.Գ.Ճ | Հ. ԲԱՂՈՅԱՆ | | | | |
| | | ՇԻՆԱՐԱՐՈՒԹՅԱՆ ԿԱԶՄԱԿԵՐՊՄԱՆ ՆԱԽԱԳԻԾ | | | |
| | | ՇԳՅ՝ ՔԱՆԴՄԱՆ ԱՇԽԱՏԱՆՔՆԵՐ, | ՓՈՒԼ | ԹԵՐԹ | ԹԵՐԹԵՐ |
| | | | ԱՆ | ՇԿ-04 | 6 |

ՀԱՐՏՇԻՆ
ՆԱԽԱԳԻԾ ԵՎ ԴԻԶԱՅՆ

# ԲԱՐԵԿԱՐԳՄԱՆ ՀԱՏԱԿԱԳԻԾ Մ 1:300

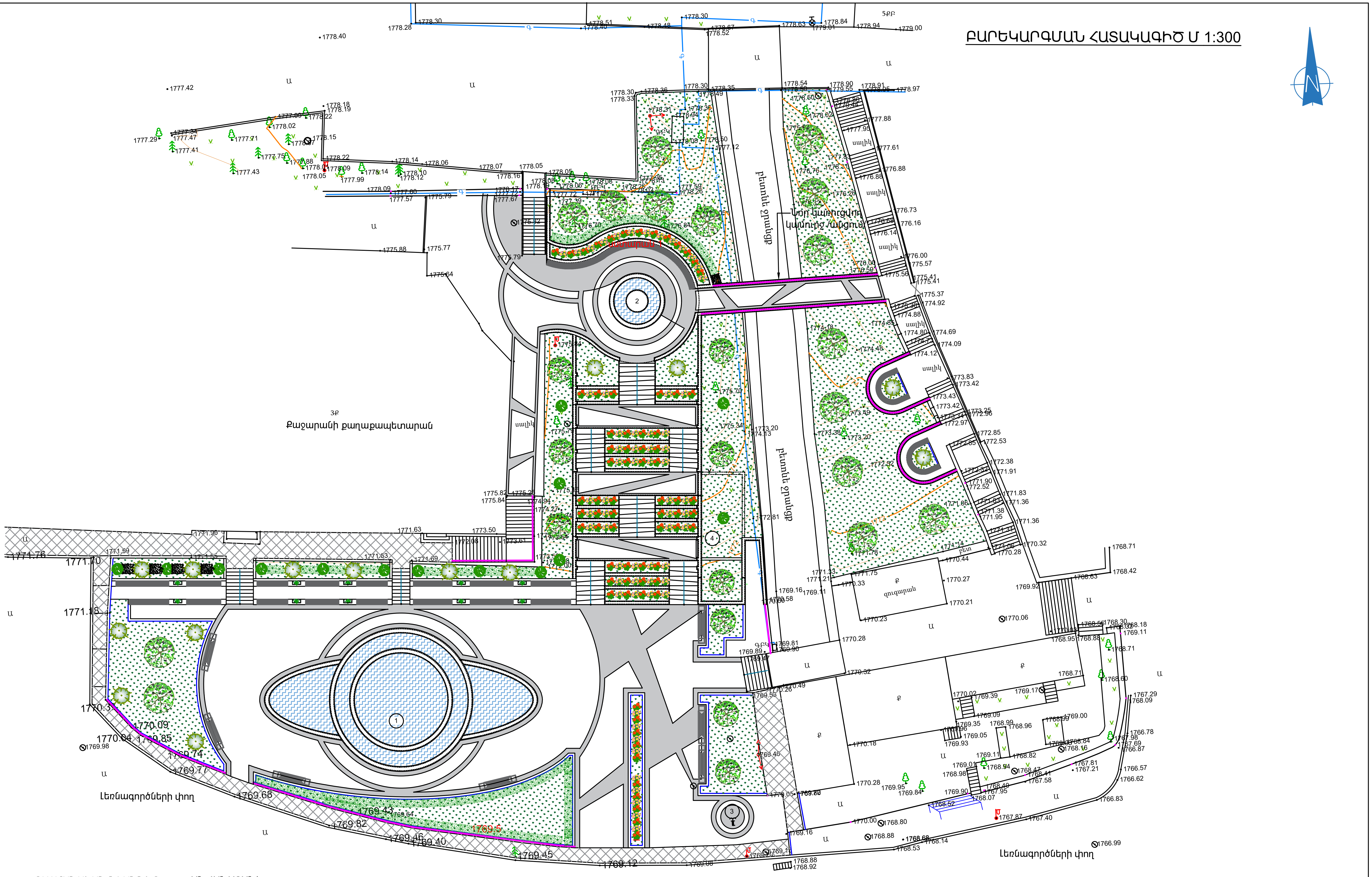


**ՊԱՅՄԱՆԱԿԱՆ ՆՇԱՆՆԵՐ**

- Սիզամարգ
- Սալվածք
- Բազալտե եզրաքար 200x100հ
- Բազրիք

**ԱՆՎԱՆԱՑԱՆԿ**

1. Ջրավազան 1
2. Ջրավազան 2
3. Ցայտաղբյուր
4. Տեխնիկական շինության

| | | |
|---|---|---|
| ՏՆՕՐԵՆ | Հ. ԽԱՉԱՏՐՅԱՆ | ՔԱՋԱՐԱՆԻ ՀԱՄԱՅՆՔԱՊԵՏԱՐԱՆԻ ՀԱՐԱԿԻՑ ԱՅԳՈՒ ԲԱՐԵԿԱՐԳՄԱՆ ՆԱԽԱԳԻԾ |
| Ն.Գ.Ճ | Հ. ԲԱԴՈՅԱՆ | ՇԻՆԱՐԱՐՈՒԹՅԱՆ ԿԱԶՄԱԿԵՐՊՄԱՆ ՆԱԽԱԳԻԾ |

| | ՓՈՒԼ | ԹԵՐԹ | ԹԵՐԹԵՐ |
|---|---|---|---|
| ՇԳՅ՝ ԲԱՐԵԿԱՐԳՄԱՆ ԱՇԽԱՏԱՆՔՆԵՐ | ԱՆ | ՇԿ-05 | 6 |

ՀԱՐՏԵՆ
ՆԱԽԱԳԻԾ ԵՎ ԴԻԶԱՅՆ

# ՇԻՆ ՄՈՆՏԱԺԱՅԻՆ ԱՇԽԱՏԱՆՔՆԵՐԻ ԿԱՏԱՐՄԱՆ ԺԱՄԱՆԱԿԱՑՈՒՅՑԸ ԸՍՏ ԱՇԽԱՏԱՆՔՆԵՐԻ ԵՎ ՏԵԽՆՈԼՈԳԻԱԿԱՆ ՀԱՋՈՐԴԱԿԱՆՈՒԹՅԱՆ

ԱՇԽԱՏԱՆՔՆԵՐԻ ՏԵՎՈՂՈՒԹՅՈՒՆԸ ՕՐԵՐՈՎ / ԸՆԴԱՄԵՆԸ՝ 360 ՕՐ /

| Հ/Հ | Աշխատանքների անվանում | 10 | 10 | 10 | 10 | 10 | 10 | 10 | 10 | 10 | 10 | 10 | 10 | 10 | 10 | 10 | 10 | 10 | 10 | 10 | 10 | 10 | 10 | 10 | 10 | 10 | 10 | 10 | 10 | 10 | 10 | 10 | 10 | 10 | 10 | 10 | 10 |
|---|---|---|---|---|---|---|---|---|---|---|---|---|---|---|---|---|---|---|---|---|---|---|---|---|---|---|---|---|---|---|---|---|---|---|---|---|---|
| | Նախապատրաստական աշխատանքներ | | | | | | | | | | | | | | | | | | | | | | | | | | | | | | | | | | | | |
| 1 | Բարեկարգման տարածքների լրացուցիչ ժամանակավոր ցանկապատում և ցանկապատի ապամոնտաժում, ժամանակավոր կոմունիկցիաների տեղադրում, մեխանիզմների ժամանակավոր կայանատեղիի համար հարթակի կարգավորում, պահեստային հարթակների կարգավորում , բանվորների հրահանգավորում էկոլոգիական և անվտանգության հարցերով | ■ | ■ | | | | | | | | | | | | | | | | | | ■ | | | | | | | | | | | | | | | ■ | |
| | Բարեկանգման աշխատանքներ (I փուլ ) | | | | | | | | | | | | | | | | | | | | | | | | | | | | | | | | | | | | |
| 1 | Գոյություն ունեցող սալվածքների բետոնե հենապատերի և շատրվանի քանդում | | | ■ | ■ | ■ | ■ | ■ | | | | | | | | | | | | | | | | | | | | | | | | | | | | | |
| 2 | Հենապատերի կառուցում | | | | | | | | ■ | ■ | ■ | ■ | ■ | | | | | | | | | | | | | | | | | | | | | | | | |
| 3 | Շատրվանների կառուցում | | | | | | | | | | ■ | ■ | ■ | ■ | ■ | ■ | ■ | ■ | | | | | | | | | | | | | | | | | | | |
| 4 | Եզրաքարերի տեղադրում, աստիճանների տեղադրում, սալվածքների իրականացում, բուսահողի տեղադրում, սիզամարգերի ցանք | | | | | | | | | | | | | ■ | ■ | ■ | ■ | ■ | ■ | ■ | ■ | | | | | | | | | | | | | | | | |
| | Բարեկանգման աշխատանքներ (II փուլ ) | | | | | | | | | | | | | | | | | | | | | | | | | | | | | | | | | | | | |
| 1 | Գոյություն ունեցող սալվածքների բետոնե հենապատերի քանդում | | | | | | | | | | | | | | | | | | | | | ■ | ■ | ■ | ■ | ■ | | | | | | | | | | | |
| 2 | Կամուրջի կառուցում | | | | | | | | | | | | | | | | | | | | | | | | | ■ | ■ | ■ | ■ | ■ | | | | | | | |
| 3 | Հենապատերի կառուցում | | | | | | | | | | | | | | | | | | | | | | | | | | | | ■ | ■ | ■ | ■ | ■ | | | | |
| 4 | Եզրաքարերի տեղադրում, աստիճանների տեղադրում, սալվածքների իրականացում, բուսահողի տեղադրում, սիզամարգերի ցանք | | | | | | | | | | | | | | | | | | | | | | | | | | | | | | | ■ | ■ | ■ | ■ | ■ | ■ |
| | Շինարարական աղբի հավաքում, տեղափոխում | | ■ | | | | | | | | ■ | | | | | | | | | | | ■ | | | | | | | | | | | | ■ | | | ■ |

| | | | |
|---|---|---|---|
| ՏՆՕՐԵՆ | Հ. ԽԱՉԱՏՐՅԱՆ | | ՔԱՋԱՐԱՆԻ ՀԱՄԱՅՆՔԱՊԵՏԱՐԱՆԻ ՀԱՐԱԿԻՑ ԱՅԳՈՒ ԲԱՐԵԿԱՐԳՄԱՆ ՆԱԽԱԳԻԾ |
| Ն.Գ.Ճ | Հ. ԲԱՂՈՅԱՆ | | ՇԻՆԱՐԱՐՈՒԹՅԱՆ ԿԱԶՄԱԿԵՐՊՄԱՆ ՆԱԽԱԳԻԾ |

| ԱՇԽԱՏԱՆՔՆԵՐԻ ԿԱՏԱՐՄԱՆ ԺԱՄԱՆԱԿԱՑՈՒՅՑ | ՓՈՒԼ | ԹԵՐԹ | ԹԵՐԹԵՐ |
|---|---|---|---|
| | ԱՆ | ՇԿ-06 | 6 |

ՀԱՐՏԵՐԻՆ
ՆԱԽԱԳԻԾ ԵՎ ԴԻԶԱՅՆ

## Բացատրագիր

Սույն նախագիծով նախատեսվում է Քաջարան քաղաքում իրականացնել Համայնքապետարանի հարակից այգու տարածքի լուսավորության իրականացում:
Լուսավորության էլ. սնուցումն նախատեսվում է իրականացնել այգու հենապատին ամրակցված լուսավորության արկղից:
Լուսավորության արկղից առանձին խմբերով իրականացվում է տարածքում տեղակայված լուսատուների 0.22 կՎ էլ. սնուցումը:
1-ին խմբի էլ. սնուցման մալուխով իրականացվում է աստիճաններին ամրացված 8 Վտ հզորության խողովակ-ժապավենների էլեկտրամատակարարումը:
2-րդ, 5-րդ, և 8-րդ խմբերի սնուցման մալուխուներով իրականացվում են հենապատերին տեղադրված լուսատուների էլ. մատակարարումը, ինչպես նաև ցայտաղբյուրներին ամրացված 24 Վտ հզորության խողովակ-ժապավենների էլեկտրամատակարարումը:
6-րդ խմբի սնուցման ՎՎԳ 3x1.5մմ² կտրվածքի մալուխուվ իրականացվում է այգու աստիճանների մոտ ծաղկանոցների 12 Վտ հզորության LED լուսատուների էլեկտրամատակարարումը:
4-րդ խմբի 60 վտ LED լուսատուների սնուցման ՎՎԳ 5x1.5մմ² կտրվածքի մալուխները դուրս գալով լուսավորության արկղից ստորգետնյա մալուխագծով շարունակվում է մինչև նոր տեղադրվող մետաղական հենասյուն, որտեղ կատարվում է ճյուղավորում մինչև այդ հենասյան վրա տեղադրված լուսատուներ: Ճյուղավորման համար հենասյան վրա գետնից 0.5մ բարձրության վրա նախատեսվում է տեղադրել ճյուղավորման տուփ: Ճյուղավորվելով առաջին հենասյունից մալուխը խրամուղով շարունակվում է մոնտաժվել նոր տեղադրվող հենասյուներ՝ կատարելով նմանատիպ ճյուղավորումներ դեպի այդ հենասյուների վրա տեղադրված լուսատուներ:
Նշված խմբի սնուցման 60 վտ LED լուսատուների ՎՎԳ3x1.5 մալուխների երկարությունը հաշվարկված է՝ հաշվի առնելով լուսատուների տեղադրման բարձրությունը 5մ:
Խրամուղու մեջ մալուխը տեղադրվում է հողից 0.7մ խորության վրա ՝ ծածկելով ավազով և ավազակոպիճով հողով: Բոլոր մալուխները տեղադրվում են խողովակի մեջ՝ մեխանիկական հարվածներից խուսափելու համար (տես խրամուղու կտրվածք):
Մալուխը խրամուղում տեղադրվում է օձաձև՝ մեխանիկական լարումներից և ջերմային դեֆորմացիաներից խուսափելու համար:
Մալուխի թեքման կորի ներքին շառավիղը պետք է լինի ոչ պակաս, քան մալուխի տրամագծի 15- պատիկը:
Նախագծով նախատեսվում է տարածքում տեղադրվող ծայրային մետաղական հենասյուները անհրաժեշտ է հողանցել՝ կառուցելով հողանցման կոնտուր:
Ուժային արկղի մուտքային և շատրվանների էլ. սնուցման համար համար նախատեսված եռաֆազ ավտոմատ անջատիչները, ինչպես նաև մուտքային մալուխի կտրվածքը կարող են փոփոխվել՝ կախված շատրվանների հզորությունից:
Ուժային արկղի էլ. սնուցման մալուխի ուղեգծի փոփոխության դեպքում կփոփոխվեն նաև հողային աշխատանքների ծավալները:

| ՊԱՅՄԱՆԱԿԱՆ ՆՇԱՆՆԵՐ | | |
|---|---|---|
| ՏԵՍԱԿ | ԱՆՎԱՆՈՒՄ | ՄԱԿԵՐԵ ՔՄ |
| | Ուժային արկղ | min. 1500մմ |
| | Լուսատու LED IP44 | 60 Վտ, 1ֆազ |
| | Լուսատու LED IP44 | 12վտ, 1ֆազ |
| | Լուսատու LED IP67, L=5մ | 8վտ, 1ֆազ |
| | Լուսատու LED IP44 | 10վտ, 1ֆազ |
| | Լուսատու LED IP44 | 24վտ, 1ֆազ |
| | Ճյուղավորման տուփ | |
| | Մալուխ | |

ԱՇԽԱՏԱՆՔԱՅԻՆ ԳԾԱԳՐԵՐԻ ՑԱՆԿ

| N Ը/Կ | ԱՆՎԱՆՈՒՄ | ԹԵՐԹ |
|---|---|---|
| 1 | ԸՆԴՀԱՆՈՒՐ ՏՎՅԱԼՆԵՐ | ԷՏ-01 |
| 2 | ԾԱԿԱԼԱԹԵՐԹ ԵՎ ՀԵՆԱՍՅԱՆ ԱՐՏԱՔԻՆ ՏԵՍՔԸ | ԷՏ-02 |
| 3 | ԳԼԽԱՎՈՐ ՀԱՏԱԿԱԳԻԾ: ԼՈՒՍԱՎՈՐՈՒԹՅՈՒՆ: | ԷՏ-03 |

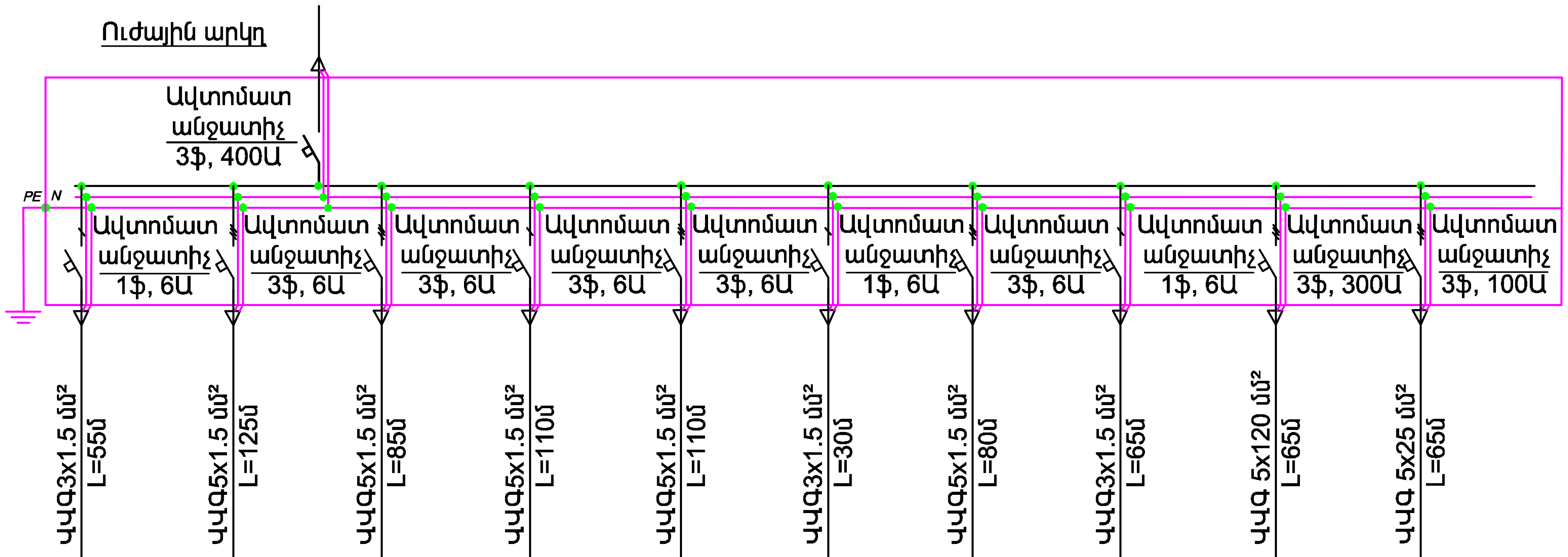


| 1-ին խումբ | 2-րդ խումբ | 3-րդ խումբ | 4-րդ խումբ | 5-րդ խումբ | 6-րդ խումբ | 7-րդ խումբ | 8-րդ խումբ | 9-րդ խումբ | 10-րդ խումբ |
|---|---|---|---|---|---|---|---|---|---|
| Լուսավոր. 1.20 կՎՏ, 1ֆազ | Լուսավոր. 0.62 կՎՏ, 1ֆազ | Լուսավոր. 0.4 կՎՏ, 1ֆազ | Լուսավոր. 1.88 կՎՏ, 1ֆազ | Լուսավոր. 0.71 կՎՏ, 1ֆազ | Լուսավոր. 0.14 կՎՏ, 1ֆազ | Լուսավոր. 0.18 կՎՏ, 1ֆազ | Լուսավոր. 0.59 կՎՏ, 1ֆազ | Շատրվան 198 կՎՏ, 3 ֆազ | Շատրվան 66 կՎՏ, 3 ֆազ |

| | | | | | | |
|---|---|---|---|---|---|---|
| ՏՆՕՐԵՆ | Հ. ԽԱՉԱՏՐՅԱՆ | | ՔԱՋԱՐԱՆԻ ՀԱՄԱՅՆՔԱՊԵՏԱՐԱՆԻ ՀԱՐԱԿԻՑ ԱՅԳՈՒ ԲԱՐԵԿԱՐԳՄԱՆ ՆԱԽԱԳԻԾ | | | |
| ՆԱԽԱԳԾՈՂ | Ա. ՀՈՎՀԱՆՆԻՍՅԱՆ | | | | | |
| | | | ԷԼԵԿՏՐԱՏԵԽՆԻԿԱԿԱՆ ՄԱՍ | | | |
| | | | ԸՆԴՀԱՆՈՒՐ ՏՎՅԱԼՆԵՐ | ՓՈՒԼ | ԹԵՐԹ | ԹԵՐԹԵՐ |
| | | | | ԱՆ | ԷՏ- 01 | 3 |

ՆԱԽԱԳԻԾ ԵՎ ԴԻԶԱՅՆ

| Ծավալաթերթ | | | | |
|---|---|---|---|---|
| ՀՀ | ԱՆՎԱՆՈՒՄ | ԲՆՈՒԹԱԳԻՐ | Չ/Մ | ՔԱՆԱԿ |
| | Այգու լուսավորության վահանակ | | | |
| 1 | Մետաղական պահարան էլ. սարքավորումների տեղադրման համար 1200x750x300մմ | | հատ | 1 |
| 2 | Ավտոմատ անջատիչ | 3ֆ,400 Ա | | 1 |
| 3 | Ավտոմատ անջատիչ | 3ֆ, 300 Ա | հատ | 1 |
| 4 | Ավտոմատ անջատիչ | 3ֆ, 100 Ա | հատ | 1 |
| 5 | Ավտոմատ անջատիչ B բնութագիր | 3ֆ,6 Ա | հատ | 5 |
| 6 | Ավտոմատ անջատիչ C բնութագիր | 1ֆ,6 Ա | հատ | 3 |
| 7 | Մագնիսական թողարկիչ | 10 Ա | հատ | 1 |
| 8 | Փոխանջատիչ միաֆազ եռադիրք | 1ֆ,10 Ա | հատ | 2 |
| 9 | Ֆոտոռելե դատչիկով | | հատ | 1 |
| 10 | Լուսադիմադրություն | | հատ | 1 |
| 11 | Հաղորդածող պղնձե L=750մմ | 30x5մմ | հատ | 3 |
| 12 | Din քանոն | | մ | 0,750 |
| 13 | Մետաղական հարթաթիթեղ | 300մմ | մ | 2,1 |
| 14 | 0,4 կՎ մալուխ պղնձե | ՎՎԳ 5*1,5մմ² | մ | 510 |
| 15 | 0,22 կՎ մալուխ պղնձե | ՎՎԳ 3*1,5մմ² | մ | 377 |
| 16 | Պղնձե ծայրակալներ մալուխի համար | 1,5մմ² | հատ | 68 |
| 17 | LED լուսատու հենասյան IP 65 | 60 վտ | հատ | 30 |
| 18 | LED լուսատու IP 65 հողի մեջ դրվող | 12 վտ | հատ | 51 |
| 19 | LED լուսատու IP 44 հենապատին ամրացվող | 10 վտ | հատ | 101 |
| 20 | LED լուսատու IP 44 հենապատին ամրացվող | 18 վտ | հատ | 33 |
| 21 | Լուսատու LED IP67, L=5մ, խողովակ-ժապավեն | 8վտ | հատ | 65 |
| 22 | Մետաղական տուփախողովակ թափանցիկ կափարիչով L=3մ, IP67 | 10x20մմ | հատ | 110 |
| | Խողովակ ПНД (արտադրական թև 450 SN34 կարմիր) | Ø20 մմ | | 887.0 |
| 24 | Ճյուղավորման տուփ IP65 | | հատ | 75 |
| 25 | Հենասյան կանգնակ (Տես կոնստրուկտորական մասում) | | հատ | 15 |
| | ՀՈՂԱՅԻՆ ԱՇԽԱՏԱՆՔՆԵՐ ՄԱԼՈՒԽԻ ՓՌՄԱՆ ՀԱՄԱՐ | | | |
| 1 | 632 մ երկարության խրամուղու փորում | (0.5+0.35)/2x0,8մ | մ³ | 214.0 |
| 2 | Ավազի փռում 1 մալուխի համար | | մ³ | 45.0 |
| 3 | Հետլիցք | | մ³ | 169.0 |
| | ՀՈՂԱՆՑՄԱՆ ՑԱՆՑ | | | |
| 1 | Ուղղահայաց հողանցում անկյունային պողպատով, L=2,5մ | 50x50x5 մմ | հատ | 8 |
| 2 | Հորիզոնական հողանցում շերտավոր պողպատով | Б (40x4)մմ | մ | 20 |
| 3 | Հորատում հողանցման անկյունակների համար | | մ | 20 |
| 4 | Խրամուղու փորում (0.5x0.3x20) | | մ³ | 3 |
| 5 | Հողի հետլիցք փոսորակներում | | մ³ | 3 |

| | ՈւԺԱՅԻՆ ՄԱՍ | | | |
|---|---|---|---|---|
| | 0,4 կՎ մալուխ պղնձե | ՎՎԳ4x70մմ² | մ | 200.0 |
| | 0,4 կՎ մալուխ պղնձե | ՎՎԳ1x70մմ² | մ | 200.0 |
| 2 | Ջերմանստեցնող ծայրային կցորդիչ ներքին տեղադրման | 5 ПКТп-1 (70-120) | հատ | 2 |
| 3 | Խողովակ ПНД (արտադրական թև 450 SN34 կարմիր) | Ø110 մմ | մ | 14.0 |
| 4 | Փողոցի երթևեկելի մասի 80մմ հաստությամբ ասֆալտբետոնե ծածկի փորում և վերականգնում ձեռքով | | մ² | 3.50 |
| 5 | Փողոցի երթևեկելի մասի 150մմ հաստությամբ խճային հիմնահատակի փորում և վերականգնում ձեռքով | | մ² | 3.50 |
| 6 | Մայթի 40մմ հաստությամբ ասֆալտբետոնե ծածկի փորում և վերականգնում ձեռքով | | մ² | 40.0 |
| 7 | Մայթի 120մմ հաստությամբ խճային հիմնահատակի փորում և վերականգնում ձեռքով | | մ² | 40.0 |
| 8 | 93մ երկարության խրամուղու փորում | 0.5+0.35)/2x0,8մ | մ³ | 31.62 |
| 9 | 7մ երկարության խրամուղու փորում | 0.5+0.35)/2x1,1մ | մ³ | 3.27 |
| 10 | Ավազի փռում 2 մալուխի համար | | մ³ | 9.4 |
| 11 | Հետլիցք | | մ³ | 25.49 |

## ՄԵՏԱՂԱԿԱՆ ՀԵՆԱՍՅՈՒՆ

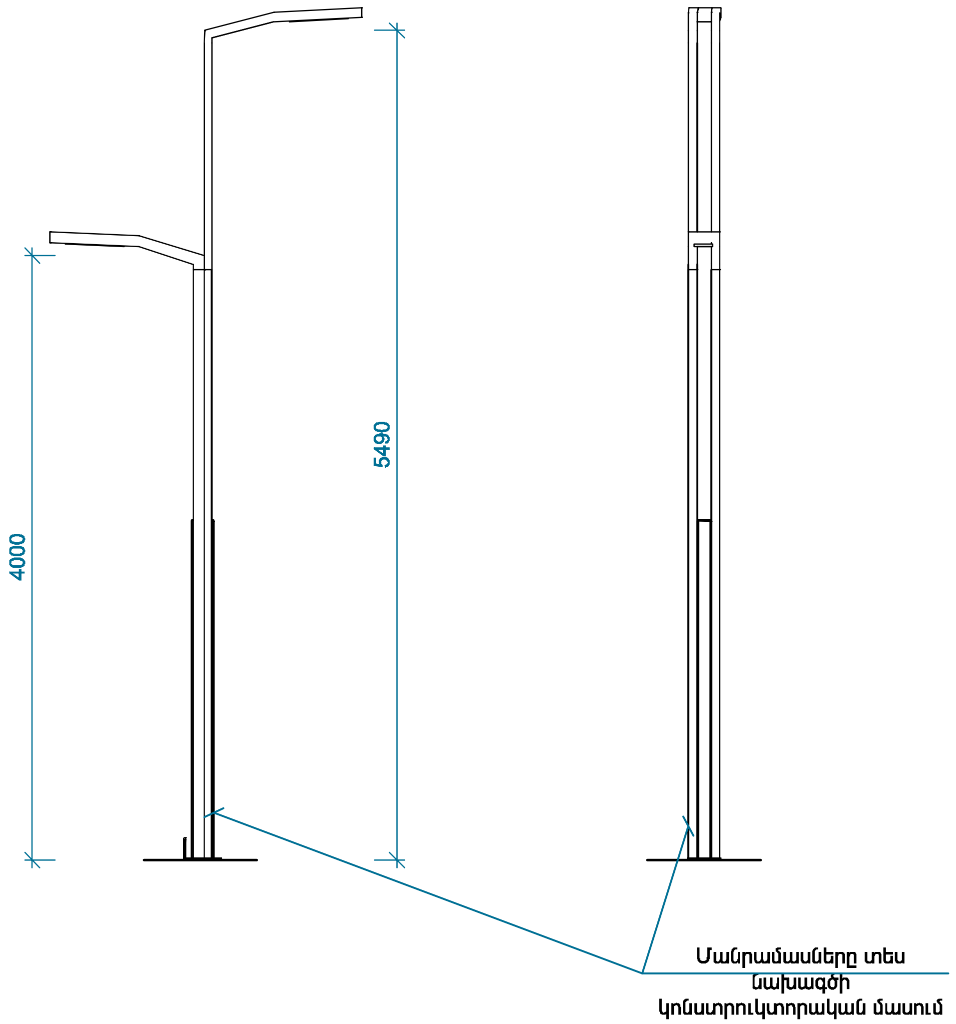


## ԽՐԱՄՈՒՂՈՒ ԿՏՐՎԱԾՔ

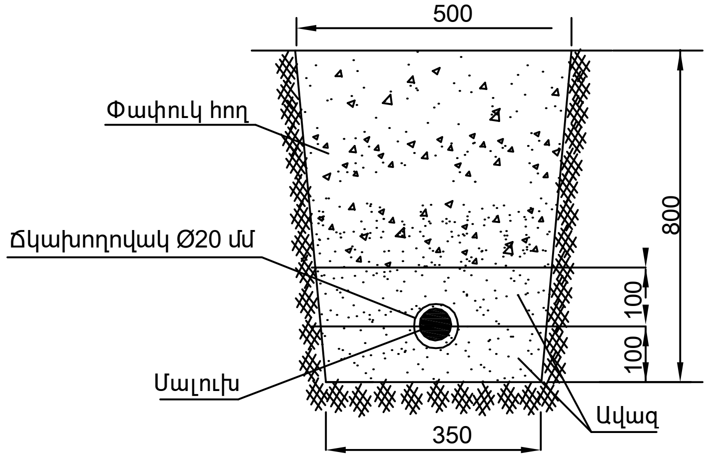


**Ծանոթություն**

Լուսավորության հենասյան մանրամասները տես նախագծի կոնստրուկտորական մասում:

| | | | | | | |
|---|---|---|---|---|---|---|
| ՏՆՕՐԵՆ | Հ. ԽԱՉԱՏՐՅԱՆ | | ՔԱՋԱՐԱՆԻ ՀԱՄԱՅՆՔԱՊԵՏԱՐԱՆԻ ՀԱՐԱԿԻՑ ԱՅԳՈՒ ԲԱՐԵԿԱՐԳՄԱՆ ՆԱԽԱԳԻԾ | | | |
| ՆԱԽԱԳԾԵՑ | Ա. ՀՈՎՀԱՆՆԻՍՅԱՆ | | | | | |
| | | | ԷԼԵԿՏՐԱՏԵԽՆԻԿԱԿԱՆ ՄԱՍ | | | |
| | | | ԾԱՎԱԼԱԹԵՐԹ ԵՎ ՀԵՆԱՍՅԱՆ ԱՐՏԱՔԻՆ ՏԵՍՔԸ | ՓՈՒԼ | ԹԵՐԹ | ԹԵՐԹԵՐ |
| | | | | ԱՆ | ԷS- 02 | 3 |

ՆԱԽԱԳԻԾ ԵՎ ԴԻԶԱՅՆ

# ԲԱՐԵԿԱՐԳՄԱՆ ՀԱՏԱԿԱԳԻԾ Մ 1:300

## ՊԱՅՄԱՆԱԿԱՆ ՆՇԱՆՆԵՐ

- Սիզամարգ
- Բազալտե եզրաքար 200x100h
- Բազրիք

## ԱՆՎԱՆԱՑԱՆԿ

1. Ջրավազան 1
2. Ջրավազան 2
3. Ցայտաղբյուր

| | | | |
|---|---|---|---|
| ՏՆՕՐԵՆ | Հ. ԽԱՉԱՏՐՅԱՆ | | ՔԱՋԱՐԱՆԻ ՀԱՄԱՅՆՔԱՊԵՏԱՐԱՆԻ ՀԱՐԱԿԻՑ ԱՅԳՈՒ ԲԱՐԵԿԱՐԳՄԱՆ ՆԱԽԱԳԻԾ |
| ՆԱԽԱԳԾՈՂ | Ա. ՀՈՎՀԱՆՆԻՍՅԱՆ | | |
| | | | ԷԼԵԿՏՐԱՏԵԽՆԻԿԱԿԱՆ ՄԱՍ |
| | | | ԳԼԽԱՎՈՐ ՀԱՏԱԿԱԳԻԾ: ԼՈՒՍԱՎՈՐՈՒԹՅՈՒՆ: |

| ՓՈՒԼ | ԹԵՐԹ | ԹԵՐԹԵՐ |
|---|---|---|
| ԱՆ | ԷՏ-03 | 3 |

ՀԱՐՏՃԻՆ
ՆԱԽԱԳԻԾ ԵՎ ԴԻԶԱՅՆ

## *ՋՐԱՄԱՏԱԿԱՐԱՐՄԱՆ ԵՎ ԿՈՒՅՈՒՂՈՒ ՑԱՆՑԵՐԻ ԲԱՑԱՏՐԱԳԻՐ*

*ՆԱԽԱԳԾԻ ՋՐԱՄԱՏԱԿԱՐԱՐՄԱՆ, ՋՐԱՀԵՌԱՑՄԱՆ ԵՎ ԿՈՅՈՒՂՈՒ ՄԱՍԸ ԿԱՏԱՐՎԱԾ Է ՆԱԽԱԳԾԻ ՃԱՐՏԱՐԱՊԵՏԱԿԱՆ ՄԱՍԻ, ԻՆՉՊԵՍ ՆԱԵՎ ԳՈՐԾՈՂ ՆՈՐՄԵՐԻ ԵՎ ԿԱՆՈՆՆԵՐԻ ՀԱՄԱՁԱՅՆ:*
*ՋՐԱՄԱՏԱԿԱՐԱՐՄԱՆ ՑԱՆՑԻ ՀԱՄԱՐ ՆԱԽԱՏԵՍՎԱԾ Է Ø20, Ø32,Ø63 ՄՄ ՏՐԱՄԱԳԾՈՎ ՊՈԼԻԷԹԻԼԵՆԱՅԻՆ ՃՆՇՈՒՄԱՅԻՆ ԽՈՂՈՎԱԿՆԵՐ: ՋՐԱՄԻԱՑՄԱՆ ԴԻՏԱՀՈՐԸ ՆԱԽԱՏԵՍՎԱԾ Է ՇԱՏՐՎԱՆՆԵՐԻ ՄՈՏ, ՈՐԻՑ ԱՌԱՆՁԻՆ ԳԾԵՐՈՎ ԻՐԱԿԱՆԱՑՎՈՒՄ Է ՇԱՏՐՎԱՆՆԵՐԻ ՋՐԱՄԱՏԱԿԱՐԱՐՈՒՄԸ: ՋՐԱՄԻԱՑՄԱՆ ՀԱՆԳՈՒՅՑԻ ՏԵՂԸ ԸՆՏՐՎԱԾ Է ՊԱՅՄԱՆԱԿԱՆ , ՈՐԻ ՏԵՂԻ ՓՈՓՈԽՈՒԹՅՈՒՆԻՑ ՀՆԱՐԱՎՈՐ Է ԾԱՎԱԼԱՅԻՆ ՓՈՓՈԽՈՒԹՅՈՒՆՆԵՐ:*
*ՇԱՏՐՎԱՆՆԵՐԻ ՄՈՏ ՋՐԱՀԵՌԱՑՄԱՆ ՀԱՄԱՐ ՏԵՂԱԴՐՎԱԾ Է ԴԻՏԱՀՈՐ, ՈՐԻՆ ԱՌԱՆՁԻՆ ԽՈՂՈՎԱԿՆԵՐՈՎ ՄԻԱՆՈՒՄ Է ՋՐԱՀԵՌԱՑՄԱՆ ԽՈՂՈՎԱԿՆԵՐԸ ԵՎ ՄԵԿ ԸՆԴՀԱՆՈՒՐ` Ø160 ՄՄ ՏՐԱՄԱԳԾՈՎ ԾԱԼՔԱՎՈՐ ՊՈԼԻԷԹԻԼԵՆԱՅԻՆ ԽՈՂՈՎԱԿՈՎ ՀԵՌԱՑՎՈՒՄ Է ԴԵՊԻ ՋՐԱՆՑՔ:*

*ԻՆՉՊԵՍ ՋՐԻ, ԱՅՆՊԵՍ ԷԼ ԿՈՅՈՒՂԱՅԻՆ ԽՈՂՈՎԱԿՆԵՐԸ ՓՈՐՁԱՐԿՎՈՒՄ ԵՆ ՄՈՆՏԱԺՈՒՄԻՑ ՀԵՏՈ:*

## ՊԱՅՄԱՆԱԿԱՆ ՆՇԱՆՆԵՐ

Սեզոնային ջրահեռացման Հոսակային կետ N01

Սեզոնային ջրահեռացման խողովակաշար

Ջրալցման կետ N01

Ջրմատակարարման խողովակաշար

Վթարային ջրահեռացման Ելքային կետ N01

Վթարային ջրահեռացման խողովակաշար

Դեպի քաղաքային կոյուղու ցանց ջրահեռացման խողովակաշար

### *ԱՇԽԱՏԱՆՔԱՅԻՆ ԳԾԱԳՐԵՐԻ ՑԱՆԿ*

| N Ը/Կ | ԱՆՎԱՆՈՒՄ | ԹԵՐԹ |
|---|---|---|
| 1 | ԸՆԴՀԱՆՈՒՐ ՏՎՅԱԼՆԵՐ | ՋԿ-1 |
| 2 | ԳԼԽԱՎՈՐ ՀԱՏԱԿԱԳԻԾ | ՋԿ-2 |
| 3 | ՋՐԱՄԻԱՑՄԱՆ ԴԻՏԱՀՈՐ | ՋԿ-3 |
| 4 | ԾԱՎԱԼԱԹԵՐԹ | ՋԿ-4 |

| | | | | | | |
|---|---|---|---|---|---|---|
| ՏՆՕՐԵՆ | Հ. ԽԱՉԱՏՐՅԱՆ | | ՔԱՋԱՐԱՆ ՀԱՄԱՅՆՔԱՊԵՏԱՐԱՆԻ ԴԻՄԱՑԻ ԶԲՈՍԱՅԳՈՒ ԲԱՐԵԿԱՐԳՄԱՆ ՆԱԽԱԳԻԾ | | | |
| ՆԱԽԱԳԾՈՂ | Հ. ԽԱՉԱՏՐՅԱՆ | | | | | |
| | | | ՋՐԱՄԱՏԱԿԱՐԱՐՄԱՆ, ՋՐԱՀԵՌԱՑՄԱՆ ԵՎ ԿՈՅՈՒՂՈՒ ՄԱՍ | | | |
| | | | ԸՆԴՀԱՆՈՒՐ ՏՎՅԱԼՆԵՐ | ՓՈՒԼ | ԹԵՐԹ | ԹԵՐԹԵՐ |
| | | | | ԱՆ | ՋԿ- 01 | 4 |

ՀԱՐՏԵՐԻՆ
ՆԱԽԱԳԻԾ ԵՎ ԴԻԶԱՅՆ

# ԲԱՐԵԿԱՐԳՄԱՆ ՀԱՏԱԿԱԳԻԾ Մ 1:300

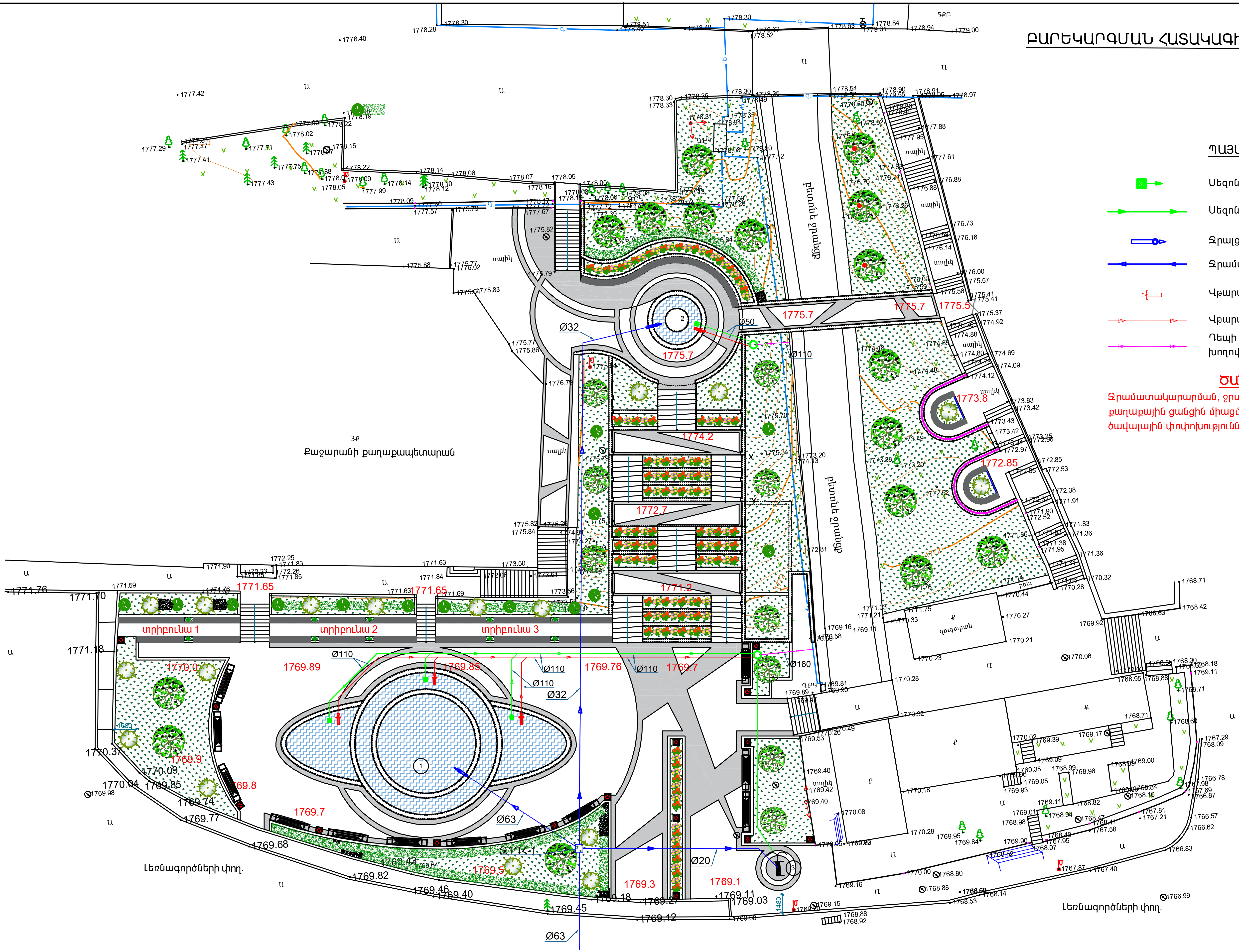


## ՊԱՅՄԱՆԱԿԱՆ ՆՇԱՆՆԵՐ

- Սեզոնային ջրահեռացման Հոսակային կետ N01
- Սեզոնային ջրահեռացման խողովակաշար
- Ջրալցման կետ N01
- Ջրամատակարարման խողովակաշար
- Վթարային ջրահեռացման Ելքային կետ N01
- Վթարային ջրահեռացման խողովակաշար
- Դեպի քաղաքային կոյուղու ցանց ջրահեռացման խողովակաշար

## ԾԱՆՈԹՈՒԹՅՈՒՆ

Ջրամատակարարման, ջրահեռացման և կոյուղու խողովակների քաղաքային ցանցին միացման տեղից կախված հնարավոր է ծավալային փոփոխություններ:

## ԱՆՎԱՆԱՑԱՆԿ

1. Ջրավազան 1
2. Ջրավազան 2
3. Ցայտաղբյուր

| | | | | | |
|---|---|---|---|---|---|
| ՏՆՕՐԵՆ | Հ. ԽԱՉԱՏՐՅԱՆ | | ՔԱՋԱՐԱՆ ՀԱՄԱՅՆՔԱՊԵՏԱՐԱՆԻ ԴԻՄԱՑԻ ԶԲՈՍԱՅԳՈՒ ԲԱՐԵԿԱՐԳՄԱՆ ՆԱԽԱԳԻԾ | | |
| ՆԱԽԱԳԾԵՑ | Հ. ԽԱՉԱՏՐՅԱՆ | | | | |
| | | | ՋՐԱՄԱՏԱԿԱՐԱՐՄԱՆ, ՋՐԱՀԵՌԱՑՄԱՆ ԵՎ ԿՈՅՈՒՂՈՒ ՄԱՍ | | |
| | | | | | |
| | | | ԳԼԽԱՎՈՐ ՀԱՏԱԿԱԳԻԾ | ՓՈՒԼ | ԹԵՐԹ | ԹԵՐԹԵՐ |
| | | | | ԱՆ | ՋԿ- 02 | 4 |

ՀԱՐՏՇԻՆ
ՆԱԽԱԳԻԾ ԵՎ ԴԻԶԱՅՆ

# *ՋՐԱՉԱՓԱԿԱՆ ԴԻՏԱՀՈՐ- Ձ1ԴՀ-1, 2*

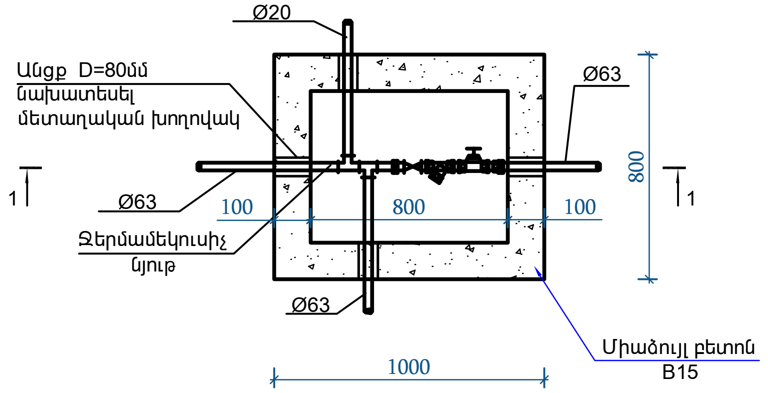


## ՀԱՆԳՈՒՅՑ-2

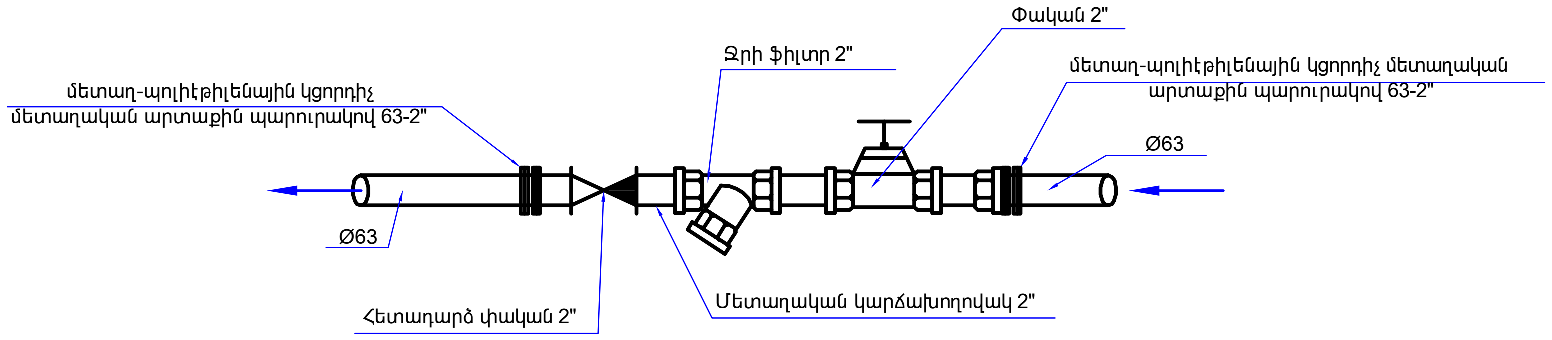


## ԿՏՐՎԱԾՔ 1-1

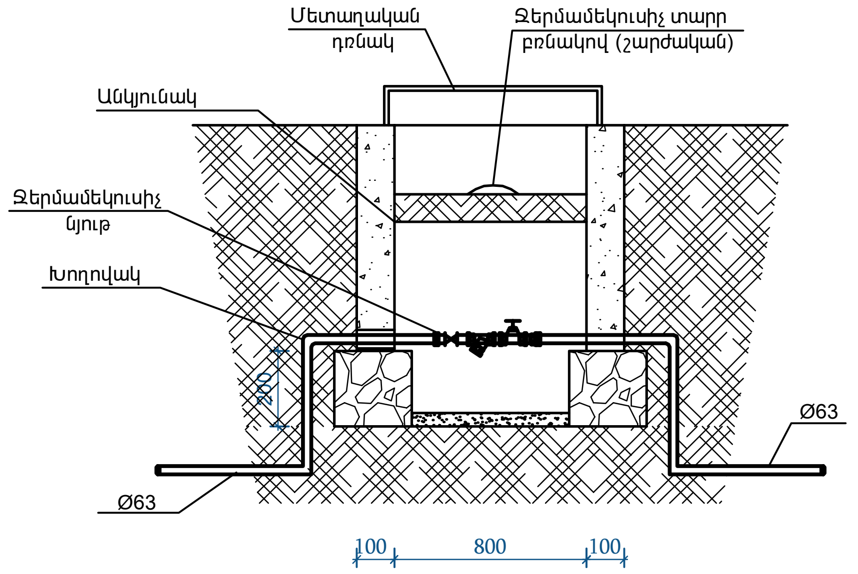


## ԽՐԱՄՈՒՂՈՒ ԿՏՐՎԱԾՔ

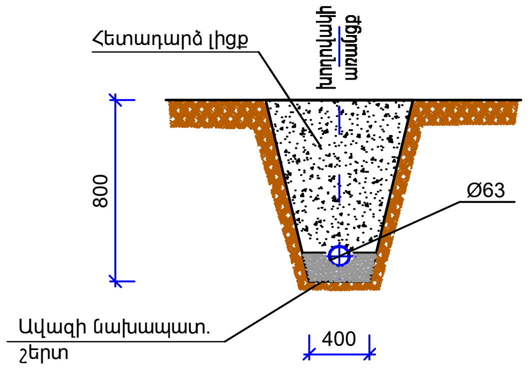


## ԾԱՆՈԹՈՒԹՅՈՒՆ

Սույն դիտահորի կառուցվածքը հաշվարկված չէ տրանսպորտային միջոցներից առաջացող ազդեցության տակ աշխատելու համար:

Դիտահորից դուրս սառեցման գոտուց վեր գտնվող խողովակաշարերի հատվածները պետք է ջերմամեկուսացվեն:

| | | | | | | |
|---|---|---|---|---|---|---|
| ՏՆՕՐԵՆ | Հ. ԽԱՉԱՏՐՅԱՆ | | ՔԱՋԱՐԱՆ ՀԱՄԱՅՆՔԱՊԵՏԱՐԱՆԻ ԴԻՄԱՑԻ ՋԲՈՍԱՅԳՈՒ ԲԱՐԵԿԱՐԳՄԱՆ ՆԱԽԱԳԻԾ | | | |
| ՆԱԽԱԳԾՈՂ | Հ. ԽԱՉԱՏՐՅԱՆ | | | | | |
| | | | ՋՐԱՄԱՏԱԿԱՐԱՐՄԱՆ, ՋՐԱՀԵՌԱՑՄԱՆ ԵՎ ԿՈՅՈՒՂՈՒ ՄԱՍ | | | |
| | | | | | | |
| | | | ՋՐԱՄԻԱՑՄԱՆ ԴԻՏԱՀՈՐ | ՓՈՒԼ | ԹԵՐԹ | ԹԵՐԹԵՐ |
| | | | | ԱՆ | ՋԿ-03 | 4 |

ՆԱԽԱԳԻԾ ԵՎ ԴԻԶԱՅՆ

| N N Ը/Կ | ԱՆՎԱՆՈՒՄԸ | ՉԱՓ | ՉԱՓՄԱՆ ՄԻԱՎՈՐ | ՔԱՆԱԿ | ԾԱՆՈԹ. ՊԵՏԱԿԱՆ ՍՏԱՆԴԱՐՏ |
|---|---|---|---|---|---|
| 1 | 2 | 3 | 4 | 5 | 6 |
| | ԱՐՏԱՔԻՆ ՋՐԱՄԱՏԱԿԱՐԱՐՄԱՆ ՑԱՆՑ | | | | |
| 1 | Պոլիէթիլենային խողովակ | Ø63 | գմ | 50.0 | |
| 2 | Պոլիէթիլենային խողովակ | Ø32 | գմ | 52.0 | |
| 3 | Պոլիէթիլենային խողովակ | Ø25 | գմ | 18.0 | |
| 4 | Խրամուղու մշակում | | $մ^3$ | 58.3 | |
| 5 | Ավազի շերտ խրամուղում (տակից 10 սմ) | | $մ^3$ | 4.8 | |
| 6 | Խրամուղու ետլիցք | | $մ^3$ | 53.5 | |
| 7 | Ցանցի փորձարկում | | գմ | 120.0 | |
| 8 | Ջրի դիտահոր | 800x800 | հատ/$մ^3$ | 1/1.2 | |
| 9 | Դիտահորի մետաղական դռնակ | 600x600 | հատ | 1 | |
| 10 | Դիտահորի միացման մետաղական մասեր | | տն | 0.01 | |
| 11 | Միացում գործող գծին | | տեղ | 1 | |
| 12 | Սողնակային փական | 2" | հատ | 1 | |
| 13 | մետաղ-պոլիէթիլենային կցորդիչ մետաղական արտաքին պարուրակով | Ø63-2" | հատ | 2 | |
| 14 | Կոմբինացված կցամաս | Ø63-2" | հատ | 2 | |
| 15 | Պոլիէթիլենային եռաբաշխիչ | Ø63x32x63 | հատ | 1 | |
| 16 | Պոլիէթիլենային եռաբաշխիչ | Ø32x20x32 | հատ | 1 | |
| 17 | Ջրի ֆիլտր | 2" | հատ | 1 | |
| 18 | Պոլիէթիլենային ձևավոր մասեր | Ø63-20 | հատ | 96 | |
| 19 | Մետաղական կարճախողովակ L=400 մմ | 2" | հատ | 2 | |
| 20 | Հետադարձ փական | 2" | հատ | 1 | |

| N N Ը/Կ | ԱՆՎԱՆՈՒՄԸ | ՉԱՓ | ՉԱՓՄԱՆ ՄԻԱՎՈՐ | ՔԱՆԱԿ | ԾԱՆՈԹ. ՊԵՏԱԿԱՆ ՍՏԱՆԴԱՐՏ |
|---|---|---|---|---|---|
| 1 | 2 | 3 | 4 | 5 | 6 |
| | ԱՐՏԱՔԻՆ ԿՈՅՈՒՂՈՒ ՑԱՆՑ | | | | |
| 1 | PE կոյուղու ծալքավոր խողովակ | Ø160 | գմ | 10.0 | |
| 2 | PVC կոյուղու խողովակ | Ø110 | գմ | 96.0 | |
| 3 | PVC կոյուղու խողովակ | Ø50 | գմ | 28.0 | |
| 4 | PVC կոյուղու խողովակի ձևավոր մասեր | Ø110 | հատ | 44.0 | |
| 5 | Ավազի նախապատրաստական շերտ (տակից (10 սմ-ական) և վրայից (20 սմ-ական)) | H=30սմ | $մ^3$ | 20.0 | |
| 6 | Խրամուղու մշակում | | $մ^3$ | 66.0 | |
| 7 | Խրամուղու ետլիցք | | $մ^3$ | 46.0 | |
| 8 | Ցանցի փորձարկում | | գմ | 134.0 | |
| 9 | Կոյուղու դիտահոր | Ø1000 | հատ/$մ^3$ | 2/1.7 | |
| 10 | Թուջե մտոց | Ø700 | հատ | 2 | |
| 11 | Մետաղական աստիճաններ | | տն | 0.06 | |
| 12 | Դիտահորի միացման մետաղական մասեր | | տն | 0.02 | |

**ԾԱՆՈԹՈՒԹՅՈՒՆ**

Ջրամատակարարման,ջրահեռացման և կոյուղու խողովակների քաղաքային ցանցին միացման տեղից կախված հնարավոր է ծավալային փոփոխություններ:

| | | | | | | |
|---|---|---|---|---|---|---|
| ՏՆՕՐԵՆ | Հ. ԽԱՉԱՏՐՅԱՆ | | ՔԱՋԱՐԱՆ ՀԱՄԱՅՆՔԱՊԵՏԱՐԱՆԻ ԴԻՄԱՑԻ ԶԲՈՍԱՅԳՈՒ ԲԱՐԵԿԱՐԳՄԱՆ ՆԱԽԱԳԻԾ | | | ՆԱԽԱԳԻԾ ԵՎ ԴԻԶԱՅՆ |
| ՆԱԽԱԳԾԵՑ | Հ. ԽԱՉԱՏՐՅԱՆ | | | | | |
| | | | ՋՐԱՄԱՏԱԿԱՐԱՐՄԱՆ, ՋՐԱՀԵՌԱՑՄԱՆ ԵՎ ԿՈՅՈՒՂՈՒ ՄԱՍ | | | |
| | | | ԾԱՎԱԼԱԹԵՐԹ | ՓՈՒԼ | ԹԵՐԹ | ԹԵՐԹԵՐ |
| | | | | ԱՆ | ՋԿ-04 | 4 |

# ՍՊՐԻՆԿԼԵՐԱՅԻՆ ՈՌՈԳՄԱՆ ՀԱՄԱԿԱՐԳ

ՍՊՐԻՆԿԼԵՐԱՅԻՆ ՈՌՈԳՄԱՆ ՀԱՄԱԿԱՐԳԻ ՆԱԽԱԳԾԱՅԻՆ ՓԱՍՏԱԹՂԹԵՐԸ ՆԵՐԿԱՅԱՑՆՈՒՄ ԵՆ ՀԱՄԱԼԻՐ ԻՆԺԵՆԵՐԱԿԱՆ ԼՈՒԾՈՒՄ, ՈՐԸ ՆՊԱՏԱԿԱՈՒՂՂՎԱԾ Է ԿԱՆԱՉ ՏԱՐԱԾՔՆԵՐԻ ՀԱՎԱՍԱՐԱՉԱՓ և ԱՐԴՅՈՒՆԱՎԵՏ ՈՌՈԳՄԱՆԸ: ՀԱՄԱԿԱՐԳԸ ՆԱԽԱԳԾՎԱԾ Է՝ ՀԱՇՎԻ ԱՌՆԵԼՈՎ ԱԳՐՈՏԵԽՆԻԿԱԿԱՆ ՊԱՀԱՆՋՆԵՐԸ, ՏԵՂԱՆՔԻ ՌԵԼԻԵՖԻ ԱՌԱՆՁՆԱՀԱՏԿՈՒԹՅՈՒՆՆԵՐԸ , ԻՆՉԸ ԵՐԱՇԽԱՎՈՐՈՒՄ Է ԽՈՏԱԾԱԾԿԻ ԱՃԻ ՀԱՄԱՐ ՕՊՏԻՄԱԼ ՊԱՅՄԱՆՆԵՐ: ՆԱԽԱԳԾԻ ՇՐՋԱՆԱԿՆԵՐՈՒՄ ՆԱԽԱՏԵՍՎՈՒՄ Է ԲԱՐՁՐՈՐԱԿ ՍԱՐՔԱՎՈՐՈՒՄՆԵՐԻ ՕԳՏԱԳՈՐԾՈՒՄ, ՆԵՐԱՌՅԱԼ՝ ՍՊՐԻՆԿԼԵՐՆԵՐ, ԿՑԱՄԱՏԵՂ, ՍԱՐՔԱՎՈՐՈՒՄՆԵՐ ԵՎ ԽՈՂՈՎԱԿԱՇԱՐԵՐ, ՈՐՈՆՔ ԸՆՏՐՎԱԾ ԵՆ ՀԱՄԱԿԱՐԳԻ ԵՐԿԱՐԱԺԱՄԿԵՏ և ՀՈՒՍԱԼԻ ՇԱՀԱԳՈՐԾՈՒՄՆ ԱՊԱՀՈՎԵԼՈՒ ՀԱՄԱՐ:
ՀԱՄԱԿԱՐԳԻ ԱՎՏՈՄԱՏԱՑՈՒՄԸ ՀՆԱՐԱՎՈՐՈՒԹՅՈՒՆ Է ՏԱԼԻՍ ՃՇԳՐԻՏ ԿԱՐԳԱՎՈՐԵԼ ՈՌՈԳՄԱՆ ԻՆՏԵՆՍԻՎՈՒԹՅՈՒՆՆ ՈՒ ԺԱՄԱՆԱԿԸ, ԻՆՉԸ ՆՊԱՍՏՈՒՄ Է ՋՐԱՅԻՆ ՌԵՍՈՒՐՍՆԵՐԻ ԱՐԴՅՈՒՆԱՎԵՏ ՕԳՏԱԳՈՐԾՄԱՆԸ ԵՎ ՇԱՀԱԳՈՐԾՄԱՆ ԾԱԽՍԵՐԻ ՆՎԱԶԵՑՄԱՆԸ:
ԲՈԼՈՐ ՆԱԽԱԳԾԱՅԻՆ ԼՈՒԾՈՒՄՆԵՐՆ ՀԱՄԱՊԱՏԱՍԽԱՆ ԵՆ ԳՈՐԾՈՂ ՇԻՆԱՐԱՐԱԿԱՆ ՆՈՐՄԵՐԻՆ ԵՎ ՉԱՓԱՆԻՇՆԵՐԻՆ, ԻՆՉՊԵՍ ՆԱԵՎ ՀԱՇՎԻ ԵՆ ԱՌՆՈՒՄ ԷԿՈԼՈԳԻԱԿԱՆ ԱՆՎՏԱՆԳՈՒԹՅԱՆ ՊԱՀԱՆՋՆԵՐԸ: ՆԱԽԱԳԾԱՅԻՆ ՓԱՍՏԱԹՂԹԵՐԸ ՀԻՄՔ ԵՆ ՀԱՆԴԻՍԱՆՈՒՄ ՀԱՄԱԿԱՐԳԻ ՈՐԱԿՅԱԼ ՄՈՆՏԱԺԻ և ՀԵՏԱԳԱ ՇԱՀԱԳՈՐԾՄԱՆ ՀԱՄԱՐ՝ ԱՊԱՀՈՎԵԼՈՎ ԽՈՏԱԾԱԾԿԻ ԵՐԿԱՐԱԺԱՄԿԵՏ ԱՐԴՅՈՒՆԱՎԵՏՈՒԹՅՈՒՆՆ ՈՒ ԿԱՅՈՒՆՈՒԹՅՈՒՆԸ:

## ՀԻՄՆԱԿԱՆ ՑՈՒՑԱՆԻՇՆԵՐ

| ՀԱՄԱԿԱՐԳԻ ԱՆՎԱՆՈՒՄԸ | ՊԱՀԱՆՋՎՈՂ ՃՆՇՈՒՄ | ՀԱՇՎԱՐԿԱՅԻՆ ԵԼՔԵՐԸ | |
|---|---|---|---|
| | Մ | Մ³/ՄԱՍ | ՈՌՈԳՈՒՄ/ ՐՈՊԵ (1զոնա) |
| ՈՌՈԳՈՒՄ | 35.0 | 5.0 | 15.0 |

## ՊԱՅՄԱՆԱԿԱՆ ՆՇԱՆՆԵՐ

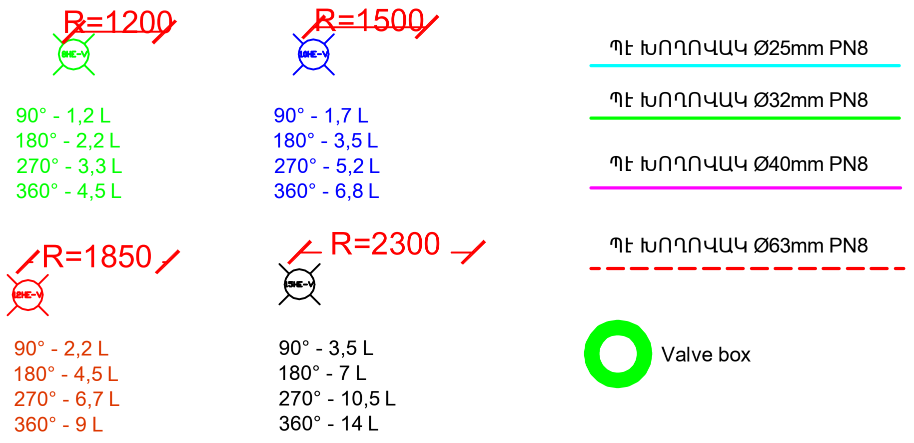


## ԱՇԽԱՏԱՆՔԱՅԻՆ ԳԾԱԳՐԵՐԻ ՑԱՆԿ

| N Ը/Կ | ԱՆՎԱՆՈՒՄ | ԹԵՐԹ |
|---|---|---|
| 1 | ԸՆԴՀԱՆՈՒՐ ՏՎՅԱԼՆԵՐ | ՈՑ-1 |
| 2 | ԳԼԽԱՎՈՐ ՀԱՏԱԿԱԳԻԾ | ՈՑ-2 |
| 3 | ԽՈՂՈՎԱԿԱՇԱՐԵՐ | ՈՑ-3 |
| 4 | ՈՌՈԳՄԱՆ ՀԱՄԱԿԱՐԳ՝ ՄԱՍ 1 | ՈՑ-4 |
| 5 | ՈՌՈԳՄԱՆ ՀԱՄԱԿԱՐԳԻ՝ ՄԱՍ 2 | ՈՑ-5 |
| 6 | ՈՌՈԳՄԱՆ ՀԱՄԱԿԱՐԳԻ՝ ՄԱՍ 3 | ՈՑ-6 |
| 7 | ՀԱՆԳՈՒՅՑՆԵՐ | ՈՑ-7 |

| | ԳԼԽԱՎՈՐ ՅԱՆԳՈՒՅՑ | ՔԱՆԱԿ |
|---|---|---|
| 1 | Գոֆրե 16mm | 250,00 |
| 2 | Լար 1.5x3 | 60,00 |
| 3 | Լար 1.5x4 | 100,00 |
| 4 | Լար 1.5x6 | 60,00 |
| 5 | Օդահան 1" | 1,00 |
| 6 | Խամուտ 63x1" | 1,00 |
| 7 | Կոնտրոլեր 12 zone | 1,00 |
| 8 | Էլ. կլապան 1" | 11,00 |
| 9 | Միացում 40x1 M | 6,00 |
| 10 | Միացում 40x1 F | 6,00 |
| 11 | Ֆիլտեր 1 1/4" disc | 6,00 |
| 12 | Եռաբաշխիչ 40 | 5,00 |
| 13 | Եռաբաշխիչ 40x25x40 | 3,00 |
| 14 | Եռաբաշխիչ 40x32x40 | 2,00 |
| 15 | Անկյուն 40x40 | 16,00 |
| 16 | Անկյուն 25x1/2 M | 3,00 |
| 17 | Եռաբաշխիչ 63x40x63 | 6,00 |
| 18 | Եռաբաշխիչ 63x32x63 | 4,00 |
| 19 | Անկյուն 63x63 | 9,00 |
| 20 | Եռաբաշխիչ 63x63x63 | 3,00 |
| 21 | Valve box | 10,00 |
| 22 | PE Խողովակ PN8 - 63 mm | 250,00 |
| 23 | PE Խողովակ PN8 - 40 mm | 315,00 |
| 24 | PE Խողովակ PN8 - 25 mm | 35,00 |
| 25 | PE Խողովակ PN8 - 32 mm | 100,00 |
| 26 | Եռաբաշխիչ 50x32x50 | 1,00 |
| 27 | Եռաբաշխիչ 25x25x25 | 2,00 |
| 28 | Հիդրանտ 1" | 22,00 |
| 29 | Անկյուն 25x25 | 6,00 |
| 30 | Անկյուն 32x32 | 11,00 |
| 31 | Sprinkler Model 8 | 94,00 |
| 32 | Sprinkler Model 10 | 30,00 |
| 33 | Sprinkler Model 15 | 12,00 |
| 34 | Sprinkler Model 12 | 4,00 |
| 35 | Խցան 25 | 6,00 |
| 36 | Խցան 32 | 4,00 |
| 37 | Խցան 40 | 9,00 |
| 38 | Խցան 63 | 5,00 |
| 39 | Խամուտ 25x1/2 | 12,00 |
| 40 | Խամուտ 32x1/2 | 36,00 |
| 41 | Խամուտ 40x1/2 | 91,00 |
| 42 | Բաչոկ 1/2x1/2"M | 139,00 |
| 43 | Իզոլացիա 63 մմ խողովակի համար (մ) | 6,00 |
| 44 | Ֆիլտեր 2 " | 1,00 |
| 45 | Միացում 63x2" F | 2,00 |

| | | | |
|---|---|---|---|
| ՏՆՕՐԵՆ | Հ. ԽԱՉԱՏՐՅԱՆ | | ՔԱՋԱՐԱՆ ՀԱՄԱՅՆՔԱՊԵՏԱՐԱՆԻ ՀԱՐԱԿԻՑ ԱՅԳՈՒ ԲԱՐԵԿԱՐԳՄԱՆ ՆԱԽԱԳԻԾ |
| ՆԱԽԱԳԾԵՑ | Հ. ԽԱՉԱՏՐՅԱՆ | | |
| | | | ՈՌՈԳՄԱՆ ՑԱՆՑ |

| | ՓՈՒԼ | ԹԵՐԹ | ԹԵՐԹԵՐ |
|---|---|---|---|
| ԸՆԴՀԱՆՈՒՐ ՏՎՅԱԼՆԵՐ | ԱՆ | ՈՑ-01 | 6 |

ՀԱՐՏԵՐԻ
ՆԱԽԱԳԻԾ ԵՎ ԴԻԶԱՅՆ

# ԲԱՐԵԿԱՐԳՄԱՆ ՀԱՏԱԿԱԳԻԾ Մ 1:300

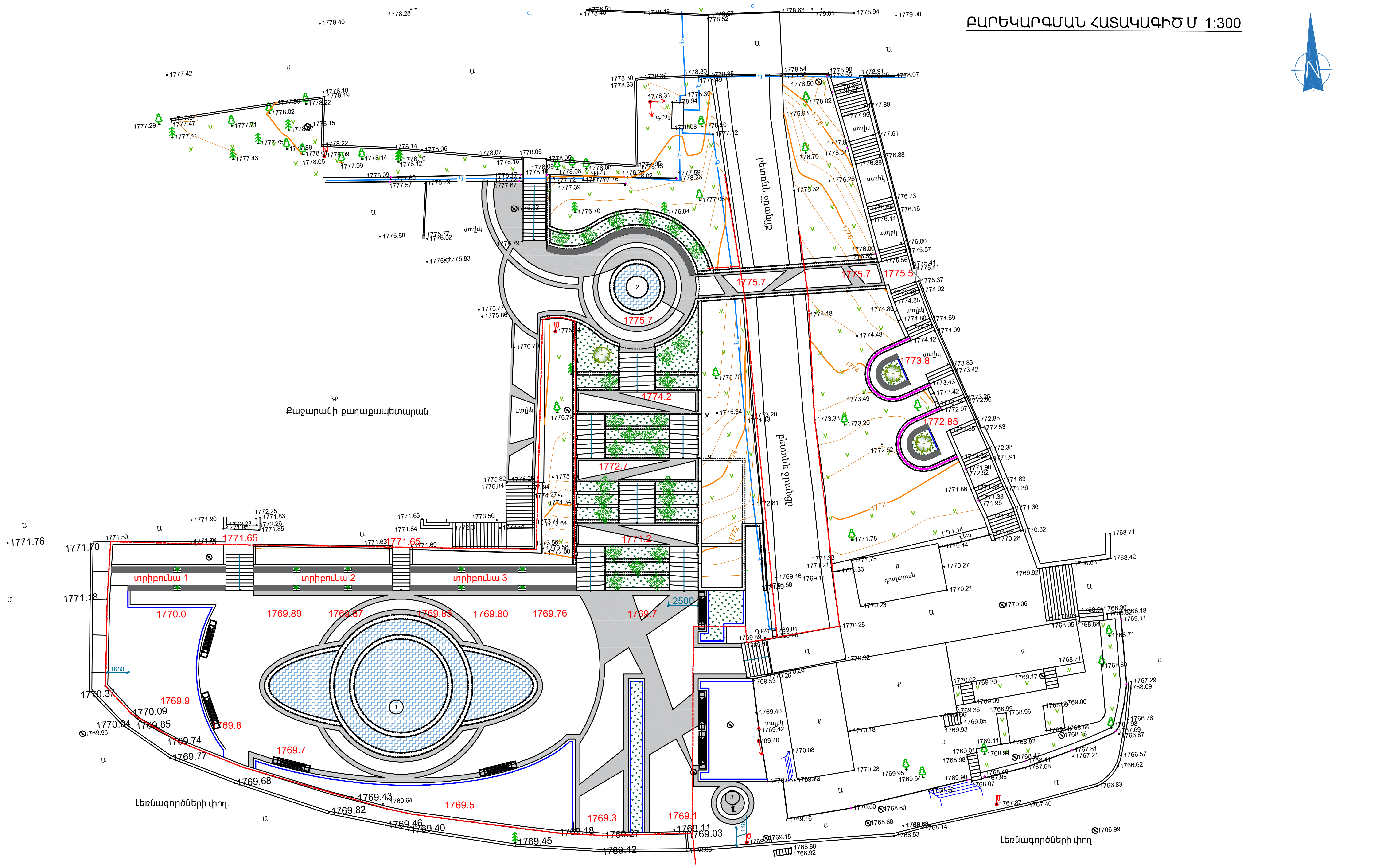


ԳՈՏԻ 1: ՏԱՐԱԾՔԻ ԿԵՆՏՐՈՆԱԿԱՆ ՄԱՍ ԿԵՆՏՐՈՆԱԿԱՆ ԳՈՏԻՆ ՆԱԽԱԳԾՎԱԾ Է ԼԱՅՆ ՃԱՌԱԳԱՅԹՄԱՆ ՍՊՐԻՆԿԼԵՐՆԵՐՈՎ, ՈՐՈՆՔ ԱՊԱՀՈՎՈՒՄ ԵՆ ՋՐԻ ՀԱՎԱՍԱՐԱՉԱՓ ԲԱՇԽՈՒՄ ԱՄԲՈՂՋ ՏԱՐԱԾՔՈՒՄ: ԱՎՏՈՄԱՏԱՑՄԱՆ ՀԱՄԱԿԱՐԳԸ ԹՈՒՅԼ Է ՏԱԼԻՍ ԿԱՐԳԱՎՈՐԵԼ ՈՌՈԳՄԱՆ ՀԱՃԱԽԱԿԱՆՈՒԹՅՈՒՆԸ՝ ԿԱԽՎԱԾ ԵՂԱՆԱԿԱՅԻՆ ՊԱՅՄԱՆՆԵՐԻՑ, ԿԱՆԽԵԼՈՎ ՀՈՂԻ ՉՈՐԱՑՈՒՄԸ ԿԱՄ ԱՎԵԼՈՐԴ ԽՈՆԱՎԱՑՈՒՄԸ:

ԳՈՏԻ 2: ՏԱՐԱԾՔԻ ՊԱՐԱԳԻԾ ՊԱՐԱԳԾԱՅԻՆ ԳՈՏԻՆ ՀԱԳԵՑԱԾ Է ԿԱՐԳԱՎՈՐՎՈՂ ԱՆԿՅՈՒՆՈՎ ՍՊՐԻՆԿԼԵՐԱՅԻՆ ԳԼՈՒԽՆԵՐՈՎ, ՈՐՈՆՔ ԹՈՒՅԼ ԵՆ ՏԱԼԻՍ ՃՇԳՐԻՏ ՎԵՐԱՀՍԿԵԼ ՋՐԻ ՈՒՂՂՈՒԹՅՈՒՆՆ ՈՒ ԻՆՏԵՆՍԻՎՈՒԹՅՈՒՆԸ:

ԳՈՏԻ 3: ԱՆԿՅՈՒՆԱՅԻՆ ԵՒ ԴԺՎԱՐ ՀԱՍԱՆԵԼԻ ՀԱՏՎԱԾՆԵՐ ԱՆԿՅՈՒՆԱՅԻՆ ԵՒ ԴԺՎԱՐ ՀԱՍԱՆԵԼԻ ԳՈՏԻՆԵՐԸ ՀԱԳԵՑԱԾ ԵՆ ԿՈՄՊԱԿՏ ՍՊՐԻՆԿԼԵՐՆԵՐՈՎ, ՈՐՈՆՔ ԱՊԱՀՈՎՈՒՄ ԵՆ ՋՐԻ ՀԱՎԱՍԱՐԱՉԱՓ ԲԱՇԽՈՒՄ ՆՈՒՅՆԻՍԿ ԲԱՐԴ ՀԱՏՎԱԾՆԵՐՈՒՄ: ՆԱԽԱԳԻԾԸ ՆԱԽԱՏԵՍՈՒՄ Է ՀԱՄԱԿԱՐԳԻ ՃԿՈՒՆ ԿԱՐԳԱՎՈՐՈՒՄ՝ ՌԵԼԻԵՖԻ ԵՒ ԲՈՒՍԱԿԱՆՈՒԹՅԱՆ ՅՈՒՐԱՀԱՏՈՒԿ ՊԱՅՄԱՆՆԵՐԻՆ ՀԱՐՄԱՐՎԵԼՈՒ ՀԱՄԱՐ: ՈՌՈԳՄԱՆ ԿԱՌԱՎԱՐՄԱՆ ԱՎՏՈՄԱՏԱՑՈՒՄԸ ԹՈՒՅԼ Է ՏԱԼԻՍ ՊԱՀՊԱՆԵԼ ԽՈՆԱՎՈՒԹՅԱՆ ՕՊՏԻՄԱԼ ՄԱԿԱՐԴԱԿԸ՝ ԱՌԱՆՑ ՀԱՃԱԽԱԿԻ ՄԻՋԱՄՏՈՒԹՅԱՆ:

| | | | | | | |
|---|---|---|---|---|---|---|
| ՏՆՕՐԵՆ | Հ. ԽԱՉԱՏՐՅԱՆ | | ՔԱՋԱՐԱՆ ՀԱՄԱՅՆՔԱՊԵՏԱՐԱՆԻ ՀԱՐԱԿԻՑ ԱՅԳՈՒ ԲԱՐԵԿԱՐԳՄԱՆ ՆԱԽԱԳԻԾ | | | |
| ՆԱԽԱԳԾՈՂ | Հ. ԽԱՉԱՏՐՅԱՆ | | | | | |
| | | | ՈՌՈԳՄԱՆ ՑԱՆՑ | | | |
| | | | | | | |
| | | | ԳԼԽԱՎՈՐ ՀԱՏԱԿԱԳԻԾ | ՓՈՒԼ | ԹԵՐԹ | ԹԵՐԹԵՐ |
| | | | | ԱՆ | ՈՑ-02 | 6 |

ՀԱՐՏՃԻՆ
ՆԱԽԱԳԻԾ ԵՎ ԴԻԶԱՅՆ

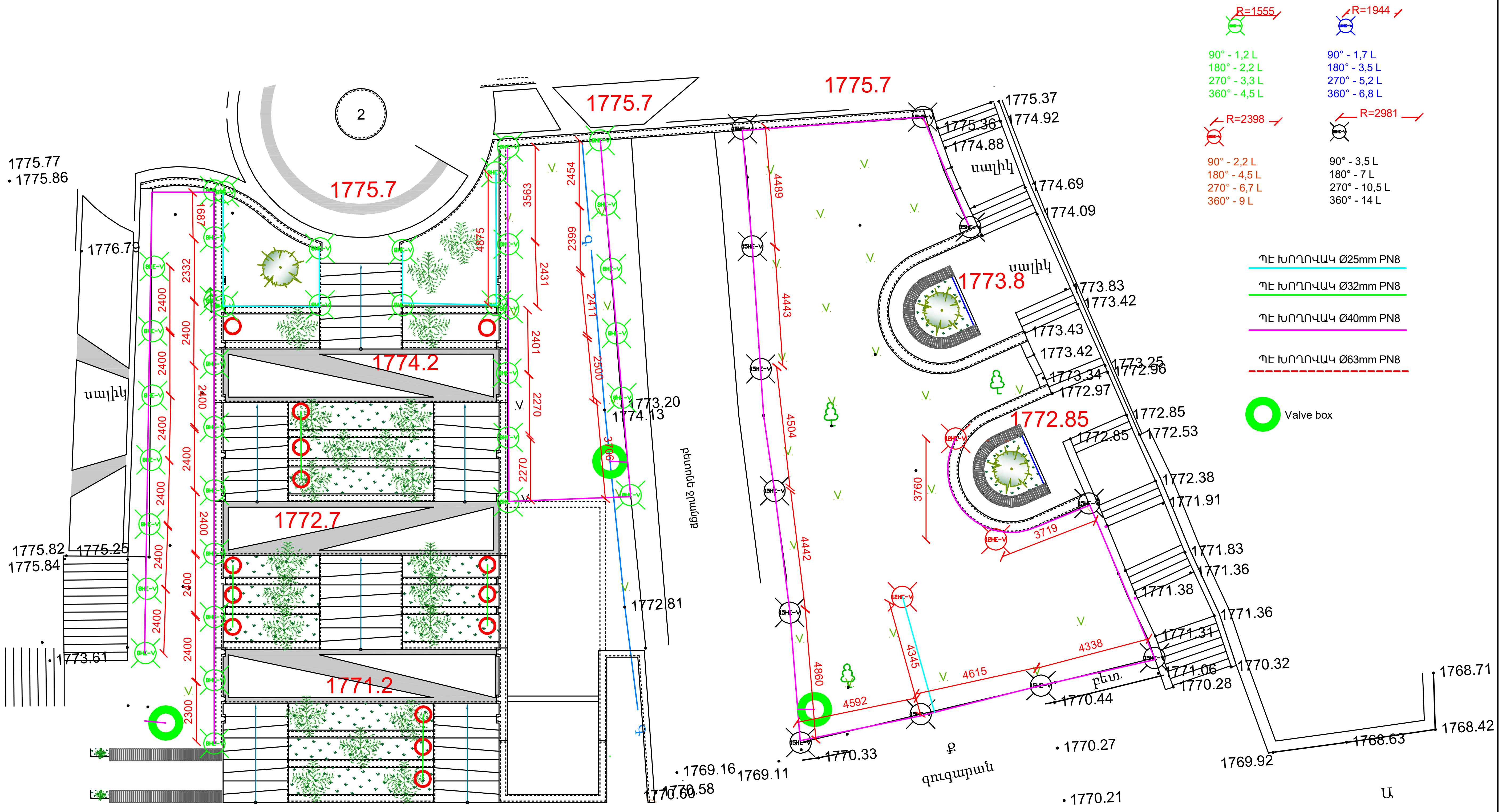


ԳՈՏԻ 1: ՏԱՐԱԾՔԻ ԿԵՆՏՐՈՆԱԿԱՆ ՄԱՍ ԿԵՆՏՐՈՆԱԿԱՆ ԳՈՏԻՆ ՆԱԽԱԳԾՎԱԾ Է ԼԱՅՆ ԾԱՌԱԳԱՅԹՄԱՆ ՍՊՐԻՆԿԼԵՐՆԵՐՈՎ, ՈՐՈՆՔ ԱՊԱՀՈՎՈՒՄ ԵՆ ՋՐԻ ՀԱՎԱՍԱՐԱՉԱՓ ԲԱՇԽՈՒՄ ԱՄԲՈՂՋ ՏԱՐԱԾՔՈՒՄ: ԱՎՏՈՄԱՏԱՑՄԱՆ ՀԱՄԱԿԱՐԳԸ ԹՈՒՅԼ Է ՏԱԼԻՍ ԿԱՐԳԱՎՈՐԵԼ ՈՌՈԳՄԱՆ ՀԱՃԱԽԱԿԱՆՈՒԹՅՈՒՆԸ՝ ԿԱԽՎԱԾ ԵՂԱՆԱԿԱՅԻՆ ՊԱՅՄԱՆՆԵՐԻՑ, ԿԱՆԽԵԼՈՎ ՀՈՂԻ ՉՈՐԱՑՈՒՄԸ ԿԱՄ ԱՎԵԼՈՐԴ ԽՈՆԱՎԱՑՈՒՄԸ:

ԳՈՏԻ 2: ՏԱՐԱԾՔԻ ՊԱՐԱԳԻԾ ՊԱՐԱԳԾԱՅԻՆ ԳՈՏԻՆ ՀԱԳԵՑԱԾ Է ԿԱՐԳԱՎՈՐՎՈՂ ԱՆԿՅՈՒՆՈՎ ՍՊՐԻՆԿԼԵՐԱՅԻՆ ԳԼՈՒԽՆԵՐՈՎ, ՈՐՈՆՔ ԹՈՒՅԼ ԵՆ ՏԱԼԻՍ ՃՇԳՐԻՏ ՎԵՐԱՀՍԿԵԼ ՋՐԻ ՈՒՂՂՈՒԹՅՈՒՆՆ ՈՒ ԻՆՏԵՆՍԻՎՈՒԹՅՈՒՆԸ:

ԳՈՏԻ 3: ԱՆԿՅՈՒՆԱՅԻՆ և ԴԺՎԱՐ ՀԱՍԱՆԵԼԻ ՀԱՏՎԱԾՆԵՐ ԱՆԿՅՈՒՆԱՅԻՆ և ԴԺՎԱՐ ՀԱՍԱՆԵԼԻ ԳՈՏԻՆԵՐԸ ՀԱԳԵՑԱԾ ԵՆ ԿՈՄՊԱԿՏ ՍՊՐԻՆԿԼԵՐՆԵՐՈՎ, ՈՐՈՆՔ ԱՊԱՀՈՎՈՒՄ ԵՆ ՋՐԻ ՀԱՎԱՍԱՐԱՉԱՓ ԲԱՇԽՈՒՄ ՆՈՒՅՆԻՍԿ ԲԱՐԴ ՀԱՏՎԱԾՆԵՐՈՒՄ: ՆԱԽԱԳԻԾԸ ՆԱԽԱՏԵՍՈՒՄ Է ՀԱՄԱԿԱՐԳԻ ՃԿՈՒՆ ԿԱՐԳԱՎՈՐՈՒՄ՝ ՌԵԼԻԵՖԻ և ԲՈՒՍԱԿԱՆՈՒԹՅԱՆ ՅՈՒՐԱՀԱՏՈՒԿ ՊԱՅՄԱՆՆԵՐԻՆ ՀԱՐՄԱՐՎԵԼՈՒ ՀԱՄԱՐ: ՈՌՈԳՄԱՆ ԿԱՌԱՎԱՐՄԱՆ ԱՎՏՈՄԱՏԱՑՈՒՄԸ ԹՈՒՅԼ Է ՏԱԼԻՍ ՊԱՀՊԱՆԵԼ ԽՈՆԱՎՈՒԹՅԱՆ ՕՊՏԻՄԱԼ ՄԱԿԱՐԴԱԿԸ՝ ԱՌԱՆՑ ՀԱՃԱԽԱԿԻ ՄԻՋԱՄՏՈՒԹՅԱՆ:

| | | | | | | |
|---|---|---|---|---|---|---|
| ՏՆՕՐԵՆ | Հ. ԽԱՉԱՏՐՅԱՆ | | ՔԱՋԱՐԱՆ ՀԱՄԱՅՆՔԱՊԵՏԱՐԱՆԻ ՀԱՐԱԿԻՑ ԱՅԳՈՒ ԲԱՐԵԿԱՐԳՄԱՆ ՆԱԽԱԳԻԾ | | | |
| ՆԱԽԱԳԾԵՑ | Հ. ԽԱՉԱՏՐՅԱՆ | | | | | |
| | | | ՈՌՈԳՄԱՆ ՑԱՆՑ | | | |
| | | | | | | |
| | | | ԽՈՂՈՎԱԿԱՇԱՐԵՐ | ՓՈՒԼ | ԹԵՐԹ | ԹԵՐԹԵՐ |
| | | | | ԱՆ | ՈՑ-03 | 6 |

ՎԱՐՏՇԻՆ
ՆԱԽԱԳԻԾ ԵՎ ԴԻԶԱՅՆ

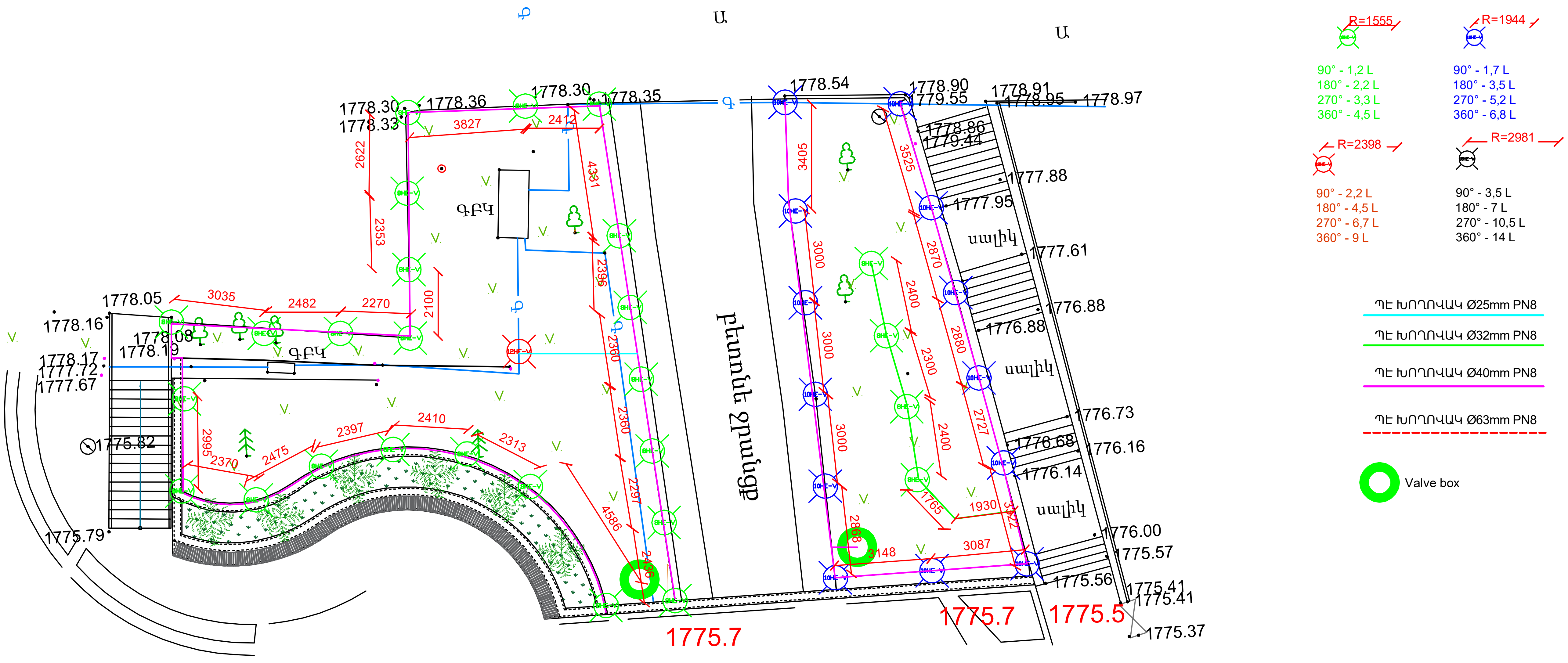


ԳՈՏԻ 1: ՏԱՐԱԾՔԻ ԿԵՆՏՐՈՆԱԿԱՆ ՄԱՍ ԿԵՆՏՐՈՆԱԿԱՆ ԳՈՏԻՆ ՆԱԽԱԳԾՎԱԾ Է ԼԱՅՆ ԾԱՌԱԳԱՅԹՄԱՆ ՍՊՐԻՆԿԼԵՐՆԵՐՈՎ, ՈՐՈՆՔ ԱՊԱՀՈՎՈՒՄ ԵՆ ՋՐԻ ՀԱՎԱՍԱՐԱՉԱՓ ԲԱՇԽՈՒՄ ԱՄԲՈՂՋ ՏԱՐԱԾՔՈՒՄ: ԱՎՏՈՄԱՏԱՑՄԱՆ ՀԱՄԱԿԱՐԳԸ ԹՈՒՅԼ Է ՏԱԼԻՍ ԿԱՐԳԱՎՈՐԵԼ ՈՌՈԳՄԱՆ ՀԱՃԱԽԱԿԱՆՈՒԹՅՈՒՆԸ՝ ԿԱԽՎԱԾ ԵՂԱՆԱԿԱՅԻՆ ՊԱՅՄԱՆՆԵՐԻՑ, ԿԱՆԽԵԼՈՎ ՀՈՂԻ ՉՈՐԱՑՈՒՄԸ ԿԱՄ ԱՎԵԼՈՐԴ ԽՈՆԱՎԱՑՈՒՄԸ:
ԳՈՏԻ 2: ՏԱՐԱԾՔԻ ՊԱՐԱԳԻԾ ՊԱՐԱԳԾԱՅԻՆ ԳՈՏԻՆ ՀԱԳԵՑԱԾ Է ԿԱՐԳԱՎՈՐՎՈՂ ԱՆԿՅՈՒՆՈՎ ՍՊՐԻՆԿԼԵՐԱՅԻՆ ԳԼՈՒԽՆԵՐՈՎ, ՈՐՈՆՔ ԹՈՒՅԼ ԵՆ ՏԱԼԻՍ ՃՇԳՐԻՏ ՎԵՐԱՀՍԿԵԼ ՋՐԻ ՈՒՂՂՈՒԹՅՈՒՆՆ ՈՒ ԻՆՏԵՆՍԻՎՈՒԹՅՈՒՆԸ:

ԳՈՏԻ 3: ԱՆԿՅՈՒՆԱՅԻՆ և ԴԺՎԱՐ ՀԱՍԱՆԵԼԻ ՀԱՏՎԱԾՆԵՐ ԱՆԿՅՈՒՆԱՅԻՆ և ԴԺՎԱՐ ՀԱՍԱՆԵԼԻ ԳՈՏԻՆԵՐԸ ՀԱԳԵՑԱԾ ԵՆ ԿՈՄՊԱԿՏ ՍՊՐԻՆԿԼԵՐՆԵՐՈՎ, ՈՐՈՆՔ ԱՊԱՀՈՎՈՒՄ ԵՆ ՋՐԻ ՀԱՎԱՍԱՐԱՉԱՓ ԲԱՇԽՈՒՄ ՆՈՒՅՆԻՍԿ ԲԱՐԴ ՀԱՏՎԱԾՆԵՐՈՒՄ: ՆԱԽԱԳԻԾԸ ՆԱԽԱՏԵՍՈՒՄ Է ՀԱՄԱԿԱՐԳԻ ՃԿՈՒՆ ԿԱՐԳԱՎՈՐՈՒՄ՝ ՌԵԼԻԵՖԻ և ԲՈՒՍԱԿԱՆՈՒԹՅԱՆ ՅՈՒՐԱՀԱՏՈՒԿ ՊԱՅՄԱՆՆԵՐԻՆ ՀԱՐՄԱՐՎԵԼՈՒ ՀԱՄԱՐ: ՈՌՈԳՄԱՆ ԿԱՌԱՎԱՐՄԱՆ ԱՎՏՈՄԱՏԱՑՈՒՄԸ ԹՈՒՅԼ Է ՏԱԼԻՍ ՊԱՀՊԱՆԵԼ ԽՈՆԱՎՈՒԹՅԱՆ ՕՊՏԻՄԱԼ ՄԱԿԱՐԴԱԿԸ՝ ԱՌԱՆՑ ՀԱՃԱԽԱԿԻ ՄԻՋԱՄՏՈՒԹՅԱՆ:

| | | | | | | |
|---|---|---|---|---|---|---|
| ՏՆՕՐԵՆ | Հ. ԽԱՉԱՏՐՅԱՆ | | ՔԱՋԱՐԱՆ ՀԱՄԱՅՆՔԱՊԵՏԱՐԱՆԻ ՀԱՐԱԿԻՑ ԱՅԳՈՒ ԲԱՐԵԿԱՐԳՄԱՆ ՆԱԽԱԳԻԾ | | | |
| ՆԱԽԱԳԾԵՑ | Հ. ԽԱՉԱՏՐՅԱՆ | | | | | |
| | | | ՈՌՈԳՄԱՆ ՑԱՆՑ | | | |
| | | | | | | |
| | | | ՈՌՈԳՄԱՆ ՀԱՄԱԿԱՐԳ՝ ՄԱՍ 1 | ՓՈՒԼ | ԹԵՐԹ | ԹԵՐԹԵՐ |
| | | | | ԱՆ | ՈՑ-04 | 6 |

ՀԱՐՏԻՆ
ՆԱԽԱԳԻԾ ԵՎ ԴԻԶԱՅՆ

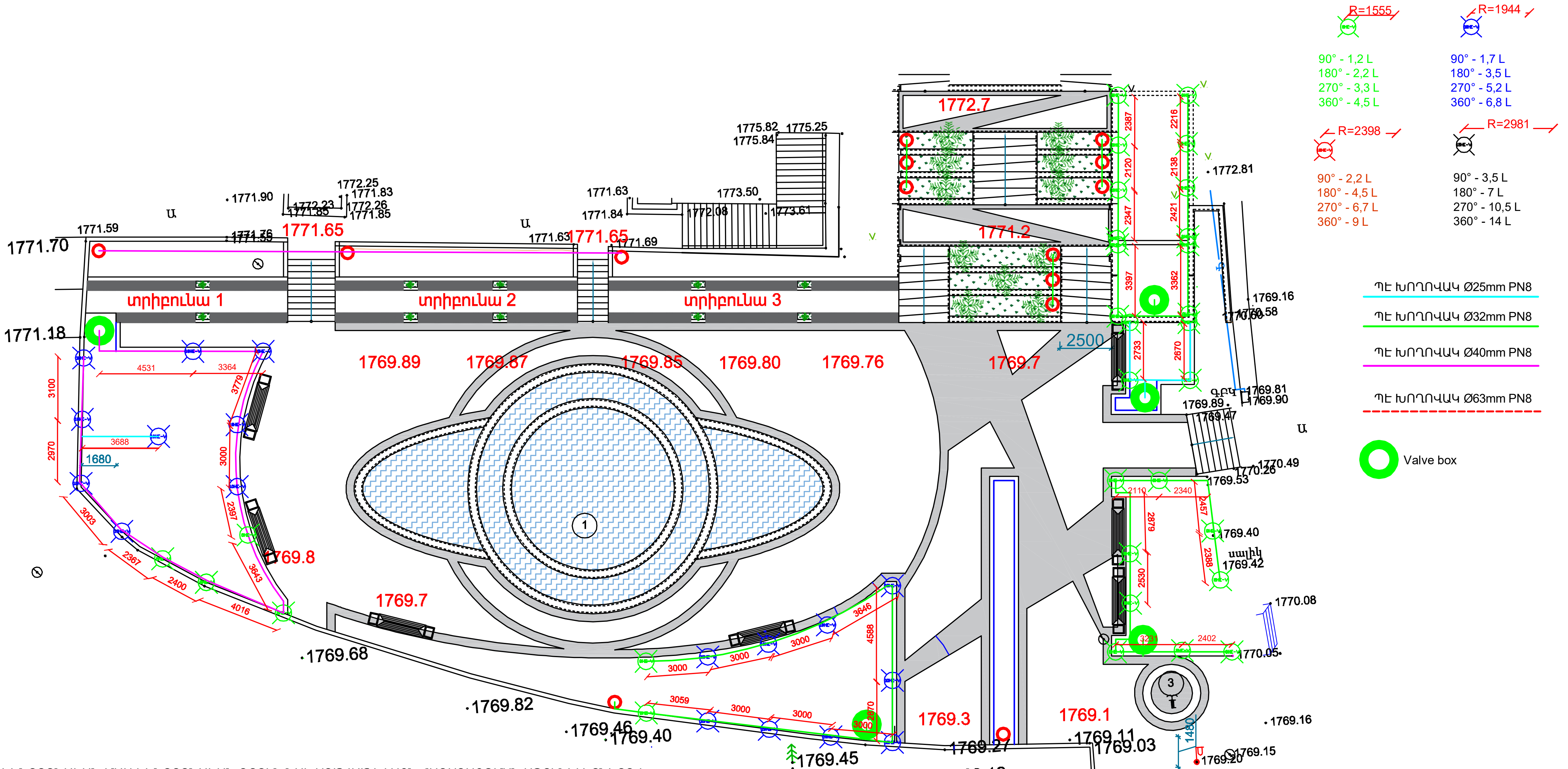


ԳՈՏԻ 1: ՏԱՐԱԾՔԻ ԿԵՆՏՐՈՆԱԿԱՆ ՄԱՍ ԿԵՆՏՐՈՆԱԿԱՆ ԳՈՏԻՆ ՆԱԽԱԳԾՎԱԾ Է ԼԱՅՆ ՃԱՌԱԳԱՅԹՄԱՆ ՍՊՐԻՆԿԼԵՐՆԵՐՈՎ, ՈՐՈՆՔ ԱՊԱՀՈՎՈՒՄ ԵՆ ՋՐԻ ՀԱՎԱՍԱՐԱՉԱՓ ԲԱՇԽՈՒՄ ԱՄԲՈՂՋ ՏԱՐԱԾՔՈՒՄ: ԱՎՏՈՄԱՏԱՑՄԱՆ ՀԱՄԱԿԱՐԳԸ ԹՈՒՅԼ Է ՏԱԼԻՍ ԿԱՐԳԱՎՈՐԵԼ ՈՌՈԳՄԱՆ ՀԱՃԱԽԱԿԱՆՈՒԹՅՈՒՆԸ՝ ԿԱԽՎԱԾ ԵՂԱՆԱԿԱՅԻՆ ՊԱՅՄԱՆՆԵՐԻՑ, ԿԱՆԽԵԼՈՎ ՀՈՂԻ ՉՈՐԱՑՈՒՄԸ ԿԱՄ ԱՎԵԼՈՐԴ ԽՈՆԱՎԱՑՈՒՄԸ:

ԳՈՏԻ 2: ՏԱՐԱԾՔԻ ՊԱՐԱԳԻԾ ՊԱՐԱԳԾԱՅԻՆ ԳՈՏԻՆ ՀԱԳԵՑԱԾ Է ԿԱՐԳԱՎՈՐՎՈՂ ԱՆԿՅՈՒՆՈՎ ՍՊՐԻՆԿԼԵՐԱՅԻՆ ԳԼՈՒԽՆԵՐՈՎ, ՈՐՈՆՔ ԹՈՒՅԼ ԵՆ ՏԱԼԻՍ ՃՇԳՐԻՏ ՎԵՐԱՀՍԿԵԼ ՋՐԻ ՈՒՂՂՈՒԹՅՈՒՆՆ ՈՒ ԻՆՏԵՆՍԻՎՈՒԹՅՈՒՆԸ:

ԳՈՏԻ 3: ԱՆԿՅՈՒՆԱՅԻՆ և ԴԺՎԱՐ ՀԱՍԱՆԵԼԻ ՀԱՏՎԱԾՆԵՐ ԱՆԿՅՈՒՆԱՅԻՆ և ԴԺՎԱՐ ՀԱՍԱՆԵԼԻ ԳՈՏԻՆԵՐԸ ՀԱԳԵՑԱԾ ԵՆ ԿՈՄՊԱԿՏ ՍՊՐԻՆԿԼԵՐՆԵՐՈՎ, ՈՐՈՆՔ ԱՊԱՀՈՎՈՒՄ ԵՆ ՋՐԻ ՀԱՎԱՍԱՐԱՉԱՓ ԲԱՇԽՈՒՄ ՆՈՒՅՆԻՍԿ ԲԱՐԴ ՀԱՏՎԱԾՆԵՐՈՒՄ: ՆԱԽԱԳԻԾԸ ՆԱԽԱՏԵՍՈՒՄ Է ՀԱՄԱԿԱՐԳԻ ՃԿՈՒՆ ԿԱՐԳԱՎՈՐՈՒՄ՝ ՌԵԼԻԵՖԻ և ԲՈՒՍԱԿԱՆՈՒԹՅԱՆ ՅՈՒՐԱՀԱՏՈՒԿ ՊԱՅՄԱՆՆԵՐԻՆ ՀԱՐՄԱՐՎԵԼՈՒ ՀԱՄԱՐ: ՈՌՈԳՄԱՆ ԿԱՌԱՎԱՐՄԱՆ ԱՎՏՈՄԱՏԱՑՈՒՄԸ ԹՈՒՅԼ Է ՏԱԼԻՍ ՊԱՀՊԱՆԵԼ ԽՈՆԱՎՈՒԹՅԱՆ ՕՊՏԻՄԱԼ ՄԱԿԱՐԴԱԿԸ՝ ԱՌԱՆՑ ՀԱՃԱԽԱԿԻ ՄԻՋԱՄՏՈՒԹՅԱՆ:

| | | | | | | |
|---|---|---|---|---|---|---|
| ՏՆՕՐԵՆ | Հ. ԽԱՉԱՏՐՅԱՆ | | ՔԱՋԱՐԱՆ ՀԱՄԱՅՆՔԱՊԵՏԱՐԱՆԻ ՀԱՐԱԿԻՑ ԱՅԳՈՒ ԲԱՐԵԿԱՐԳՄԱՆ ՆԱԽԱԳԻԾ | | | |
| ՆԱԽԱԳԾՈՂ | Հ. ԽԱՉԱՏՐՅԱՆ | | | | | |
| | | | ՈՌՈԳՄԱՆ ՑԱՆՑ | | | |
| | | | | | | |
| | | | ՈՌՈԳՄԱՆ ՀԱՄԱԿԱՐԳ՝ ՄԱՍ 3 | ՓՈՒԼ | ԹԵՐԹ | ԹԵՐԹԵՐ |
| | | | | ԱՆ | ՈՑ- 05 | 6 |

ՀԱՐՏՃԻՆ
ՆԱԽԱԳԻԾ ԵՎ ԴԻԶԱՅՆ

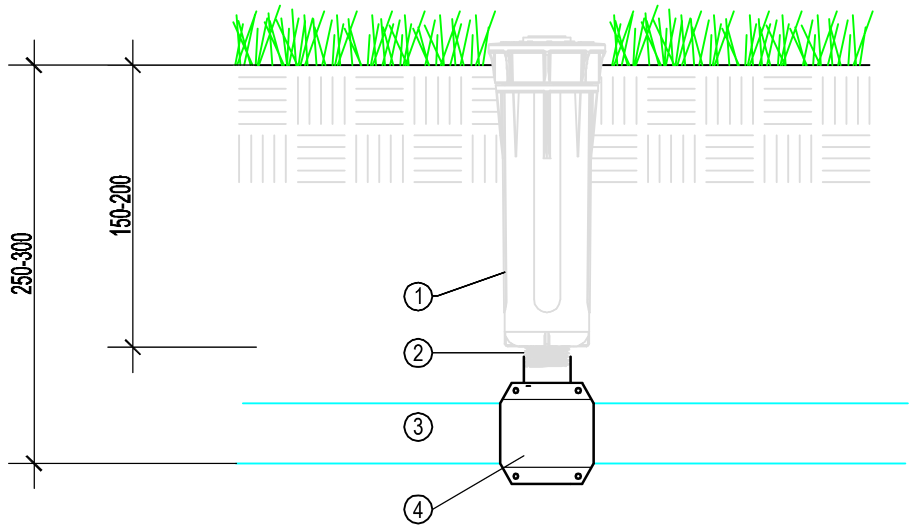


1 ՍՊՐԻՆԿԼԵՐ

2 ՊԱՐՈՒՐԱԿԱՅԻՆ ԱՆՑՈՒՄ ½" X ½"

3 ՊԷ ԽՈՂՈՎԱԿ

4 ԽԱՄՈՒՏ

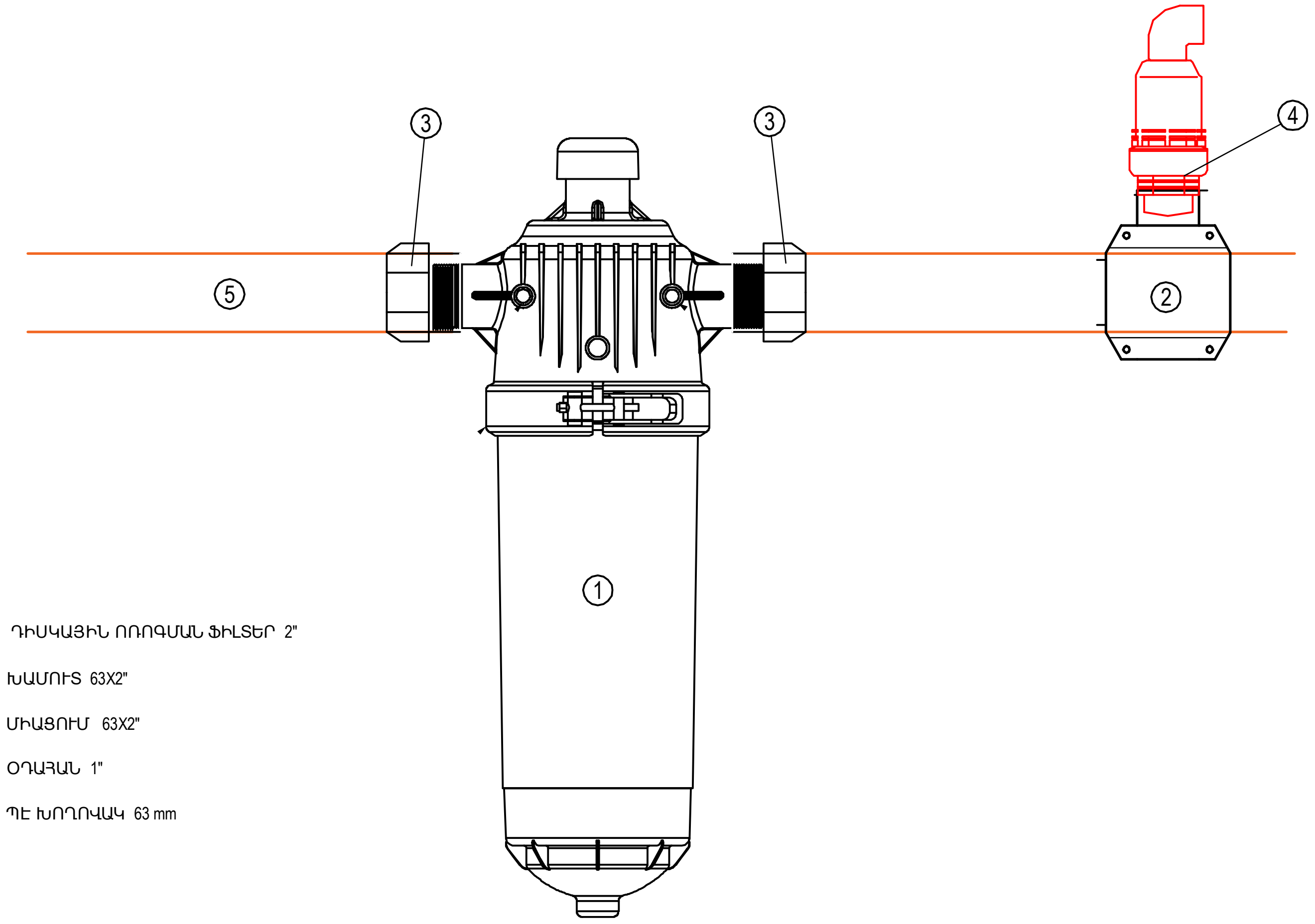


1 ԴԻՍԿԱՅԻՆ ՈՌՈԳՄԱՆ ՖԻԼՏԵՐ 2"

2 ԽԱՄՈՒՏ 63X2"

3 ՄԻԱՑՈՒՄ 63X2"

4 ՕԴԱՀԱՆ 1"

5 ՊԷ ԽՈՂՈՎԱԿ 63 mm

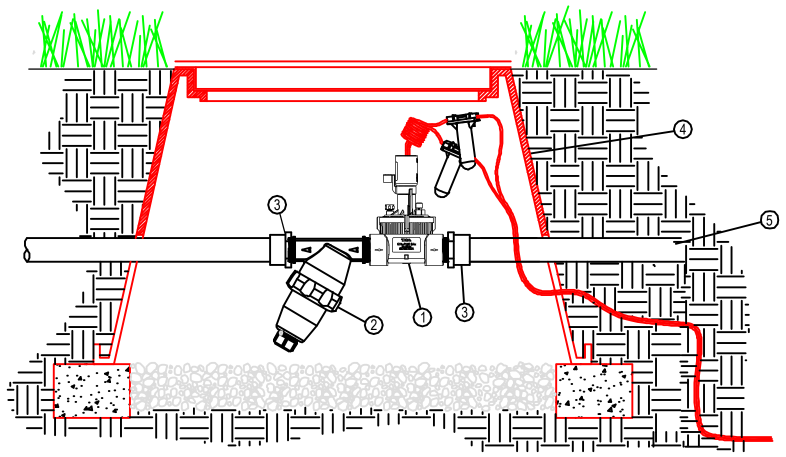


ԷԼԵԿՏՐԱՄԱԳՆԻՍԱԿԱՆ ՓԱԿԱՆԻ և ՖԻԼՏՐԻ ՀԱՆԳՈՒՅՑԸ ՀԱՆԴԻՍԱՆՈՒՄ Է ՈՌՈԳՄԱՆ ԿԱՌԱՎԱՐՄԱՆ ՀԱՄԱԿԱՐԳԻ ՀԻՄՆԱԿԱՆ ՏԱՐՐԸ, ՈՐԸ ԱՊԱՀՈՎՈՒՄ Է ՋՐԻ ՄԱՏԱԿԱՐԱՐՄԱՆ ԱՎՏՈՄԱՏ ՄԻԱՑՈՒՄԸ և ԱՆՋԱՏՈՒՄԸ ԱՌԱՆՁԻՆ ԳՈՏԻՆԵՐՈՒՄ: ԱՅՍ ՀԱՆԳՈՒՅՑՈՒՄ ԷԼԵԿՏՐԱՄԱԳՆԻՍԱԿԱՆ ՓԱԿԱՆԸ ՏԵՂԱԴՐՎԱԾ Է ՊԱՇՏՊԱՆԱԿԱՆ ԴԻՏԱՀՈՐՈՒՄ, ԻՆՉԸ ԱՊԱՀՈՎՈՒՄ Է ՆՐԱ ՀԱՐՄԱՐԱՎԵՏ ՍՊԱՍԱՐԿՈՒՄԸ և ՊԱՇՏՊԱՆՈՒԹՅՈՒՆԸ ԱՐՏԱՔԻՆ ԱԶԴԵՑՈՒԹՅՈՒՆՆԵՐԻՑ: ՓԱԿԱՆԻ ԱՌՋև ՏԵՂԱԴՐՎԱԾ ՖԻԼՏՐԸ ՆԱԽԱՏԵՍՎԱԾ Է ՋՐԻ ՄԱՔՐՄԱՆ ՀԱՄԱՐ՝ ՓՈՔՐ ՄԱՍՆԻԿՆԵՐԻՑ և ԽՑԱՆՈՒՄՆԵՐԻՑ ԽՈՒՍԱՓԵԼՈՒ ՀԱՄԱՐ, ԻՆՉԸ ՆՊԱՍՏՈՒՄ Է ՀԱՄԱԿԱՐԳԻ ԵՐԿԱՐԱՏև և ԱՆԽԱՓԱՆ ԱՇԽԱՏԱՆՔԻՆ:

1 ԷԼ ՓԱԿԱՆ 1"

2 ԴԻՍԿԱՅԻՆ ՖԻԼՏԵՐ 63X2"

3 ՄԻԱՑՈՒՄ 40X1"

4 VALVE BOX

5 ՊԷ ԽՈՂՈՎԱԿ 40 mm

| | | | | | |
|---|---|---|---|---|---|
| ՏՆՕՐԵՆ | Հ. ԽԱՉԱՏՐՅԱՆ | | ՔԱՋԱՐԱՆ ՀԱՄԱՅՆՔԱՊԵՏԱՐԱՆԻ ՀԱՐԱԿԻՑ ԱՅԳՈՒ ԲԱՐԵԿԱՐԳՄԱՆ ՆԱԽԱԳԻԾ | | |
| ՆԱԽԱԳԾԵՑ | Հ. ԽԱՉԱՏՐՅԱՆ | | | | |
| | | | ՈՌՈԳՄԱՆ ՑԱՆՑ | | |
| | | | ՀԱՆԳՈՒՅՑՆԵՐ | ՓՈՒԼ | ԹԵՐԹ | ԹԵՐԹԵՐ |
| | | | | ԱՆ | ՈՑ-06 | 6 |